JUNIOR ROK GP 2026

SCHEDA D'IDENTIFICAZIONE	KARTA TECHNICZNA	FICHE D'IDENTIFICATION

La presente scheda di identificazione riproduce descrizioni, illustrazioni e dimensioni del motore **ROK GP.**
This Identification Sheet reproduces descriptions, illustrations and dimensions of the **ROK GP**.
Ta karta techniczna zawiera opisy, ilustracje i wymiary silnika **ROK GP.**

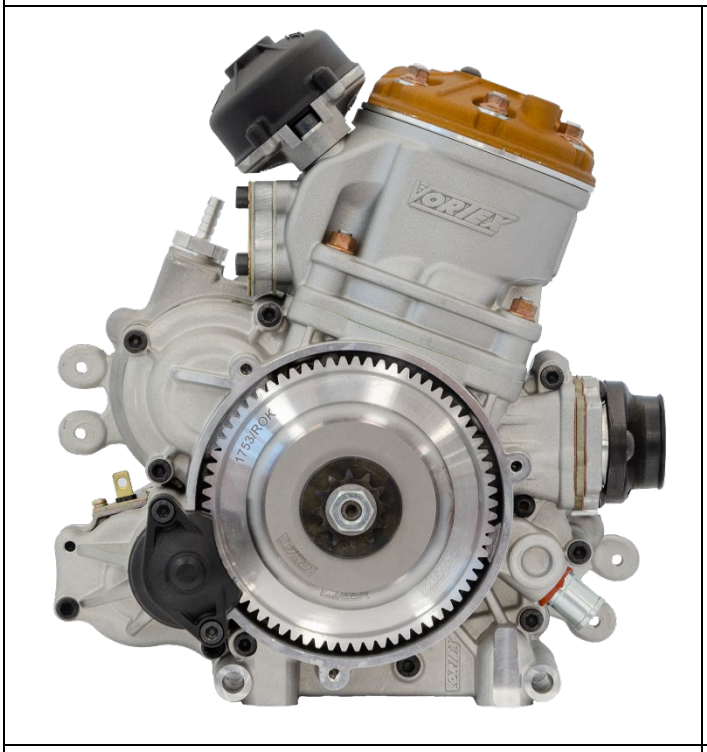

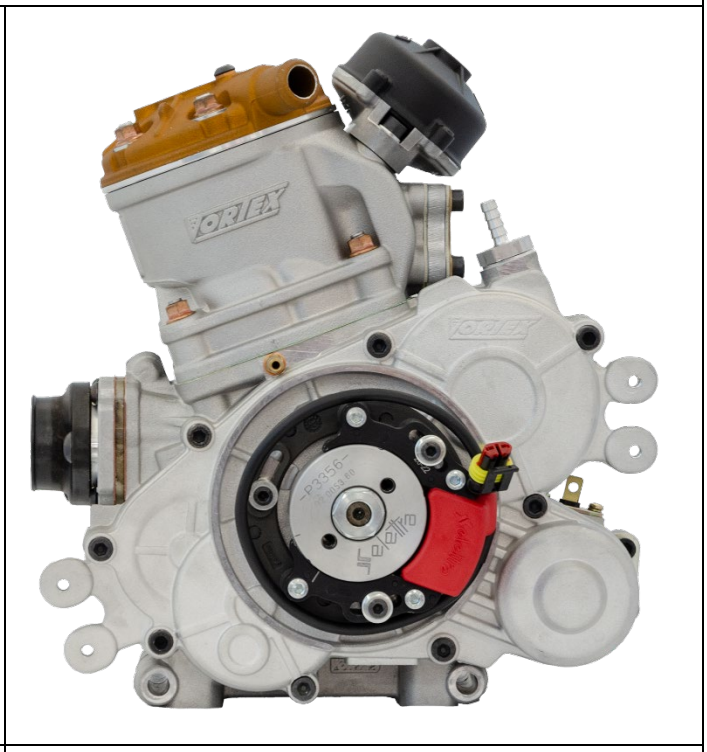





ATTENTION

TUTTI LE PARTI DEL MOTORE DEVONO ESSERE ORIGINALI VORTEX ROK.
Né il motore né gli accessori possono essere in alcun modo modificati, per modifica si intende qualsiasi cambiamento di forma, contenuto o funzione, che rappresenti una condizione di differenza da quanto originariamente costruito (prodotto ed assemblato), inclusa l'aggiunta e/o l'asportazione di materiale. Tutte le misure dimensionali nei disegni tecnici si intendono in mm.

ALL THE ENGINE PARTS MUST BE ORIGINAL BY VORTEX ROK.
Neither engines nor accessories can be modified. By this we mean any shape, content or function changes which may differ from what originally produced (manufactured and assembled). Furthermore this includes any addition and /or removal of material.
All dimensions in the technical drawings are in mm.

WSZYSTKIE CZĘŚCI SILNIKA MUSZĄ BYĆ ORYGINALNE POCHODZENIA VORTEX ROK.
Ani silnik ani jego akcesoria nie mogą być modyfikowane. Mamy na myśli wszelkie zmiany kształtów, zawartości czy funkcjonalności, które mogą się różnić od tego co oryginalnie produkowane (wytwarzane i montowane). Ponadto obejmuje to także jakiekolwiek dodawanie i/lub odejmowanie materiału. Wszystkie wartości wymiarów na rysunkach technicznych podano w mm.

JUNIOR ROK GP 2026

INFORMAZIONI DI BASE E CARATTERISTICHE TECNICHE TECHNICAL INFORMATION AND CHARACTERTICS INFORMACJE TECHNICZNE I CHARAKTERYSTYKI			
ALESAGGIO ORIGINALE	ORIGINAL BORE	ŚREDNICA ORYGINALNA	54,07 mm
ALESAGGIO MASSIMO	MAX ALLOWED BORE	ŚREDNICA MAX.	54,28 mm
CORSA	STROKE	SKOK	54 +/- 0,2 mm
CILINDRATA ORIGINALE	ORIGINAL DISPLACEMENT	POJEMNOŚĆ ORYGINALNA	123,99 cc
INTERASSE BIELLA	CONROD C-TO-C DISTANCE	ROZSTAW OSI CZOPÓW KORBOWODU	102 +/- 0,2 mm
PESO DELLA BIELLA	WEIGHT OF CONROD	WAGA KORBOWODU	128g +/- 2g
PARAMETRI DELLA DISTRIBUZIONE PARAMETERS OF THE DISTRIBUTION PARAMETRY I ROZKŁAD			
SCARICO	EXHAUST PORT	WYDECHU	195° MAX
BOOSTER	BOOSTER	BOOSTER	180° MAX
TRAVASI PRINCIPALI	MAIN TRANSFER	PRZELOTOWE GŁÓWNE	132° ±1.5°
TRAVASI SECONDARI	SECONDARY TRANSFER	PRZELOTOWE DODATKOWE	128° ±1.5°

Controllo della distribuzione come descritto nel Regulaminie Krajowym Rok Cup Poland 2026 rozdz. 5.3.8

Check of the distribution as described in the Regulaminie Krajowym Rok Cup Poland 2026 rozdz. 5.3.8

Sprawdzenie wymiarów zgodnie z opisem w Regulaminie Krajowym Rok Cup Poland 2026 rozdz. 5.3.8

ATTENTION

TUTTI LE PARTI DEL MOTORE DEVONO ESSERE ORIGINALI VORTEX ROK.
Né il motore né gli accessori possono essere in alcun modo modificati, per modifica si intende qualsiasi cambiamento di forma, contenuto o funzione, che rappresenti una condizione di differenza da quanto originariamente costruito (prodotto ed assemblato), inclusa l'aggiunta e/o l'asportazione di materiale. Tutte le misure dimensionali nei disegni tecnici si intendono in mm.

ALL THE ENGINE PARTS MUST BE ORIGINAL BY VORTEX ROK.
Neither engines nor accessories can be modified. By this we mean any shape, content or function changes which may differ from what originally produced (manufactured and assembled). Furthermore this includes any addition and /or removal of material.
All dimensions in the technical drawings are in mm.

WSZYSTKIE CZĘŚCI SILNIKA MUSZĄ BYĆ ORYGINALNE POCHODZENIA VORTEX ROK.
Ani silnik ani jego akcesoria nie mogą być modyfikowane. Mamy na myśli wszelkie zmiany kształtów, zawartości czy funkcjonalności, które mogą się różnić od tego co oryginalnie produkowane (wytwarzane i montowane). Ponadto obejmuje to także jakiekolwiek dodawanie i/lub odejmowanie materiału. Wszystkie wartości wymiarów na rysunkach technicznych podano w mm.

SEZIONE DEL CILINDRO CON CANNA IN GHISA
CYLINDER SECTION WITH CAST IRON LINER
CYLINDER Z TULEJĄ ŻELIWNĄ

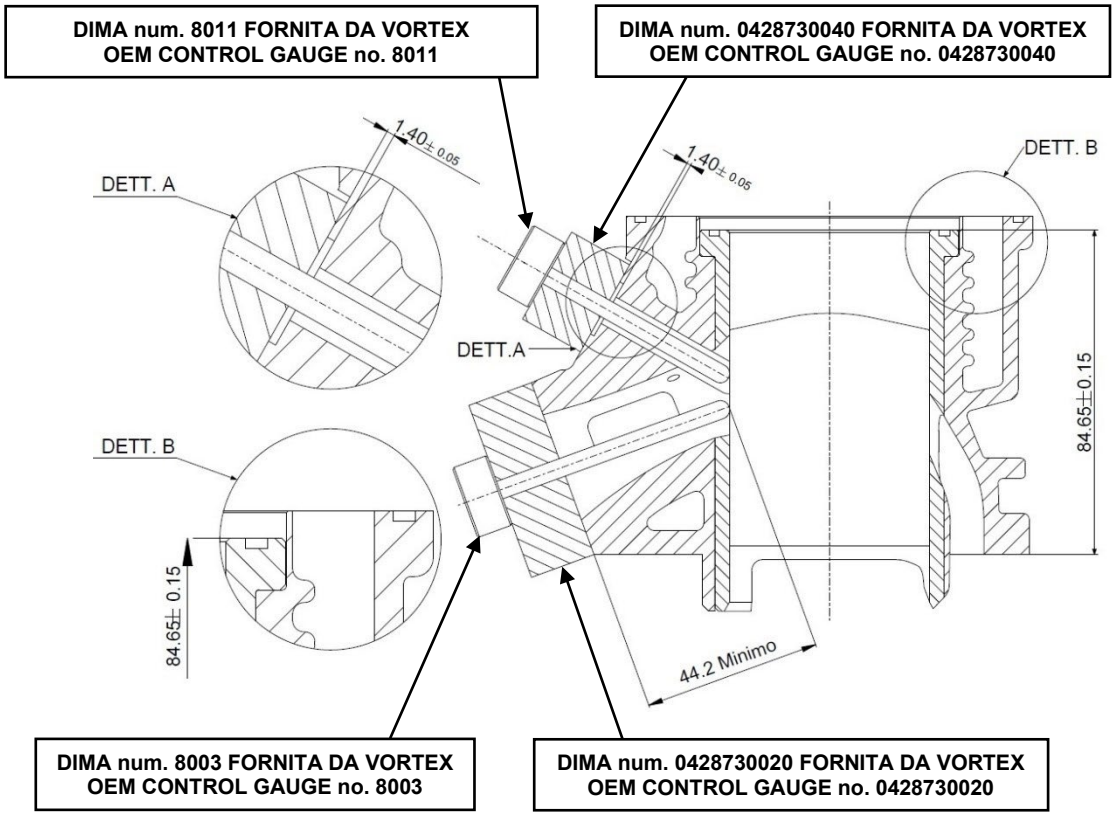

DISTANZIALE SCARICO
EXAUST SPACER
PODKŁADKA DYSTANSOWA

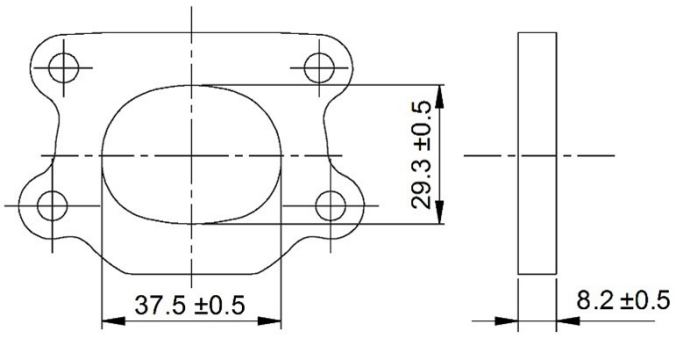

GUARNIZIONE SCARICO
EXHAUST GASKET
USZCZELKA WYDECHU

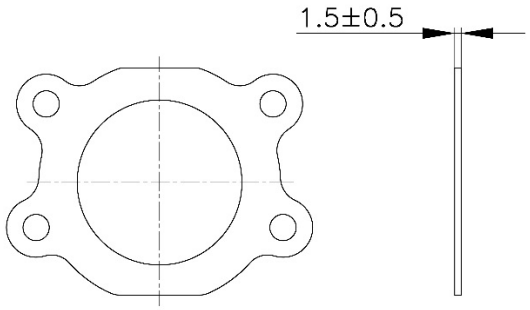

ATTENTION

TUTTI LE PARTI DEL MOTORE DEVONO ESSERE ORIGINALI VORTEX ROK.
Né il motore né gli accessori possono essere in alcun modo modificati, per modifica si intende qualsiasi cambiamento di forma, contenuto o funzione, che rappresenti una condizione di differenza da quanto originariamente costruito (prodotto ed assemblato), inclusa l'aggiunta e/o l'asportazione di materiale. Tutte le misure dimensionali nei disegni tecnici si intendono in mm.

ALL THE ENGINE PARTS MUST BE ORIGINAL BY VORTEX ROK.
Neither engines nor accessories can be modified. By this we mean any shape, content or function changes which may differ from what originally produced (manufactured and assembled). Furthermore this includes any addition and /or removal of material.
All dimensions in the technical drawings are in mm.

WSZYSTKIE CZĘŚCI SILNIKA MUSZĄ BYĆ ORYGINALNE POCHODZENIA VORTEX ROK.
Ani silnik ani jego akcesoria nie mogą być modyfikowane. Mamy na myśli wszelkie zmiany kształtów, zawartości czy funkcjonalności, które mogą się różnić od tego co oryginalnie produkowane (wytwarzane i montowane). Ponadto obejmuje to także jakiekolwiek dodawanie i/lub odejmowanie materiału. Wszystkie wartości wymiarów na rysunkach technicznych podano w mm.

MONTAGGIO DEL DISTANZIALE E DELLE GUARNIZIONI DI SCARICO
MOUNTING THE SPACER AND EXHAUST GASKETS
MONTAŻ PODKŁADKI DYSTANSOWEJ I USZCZELEK WYDECHU

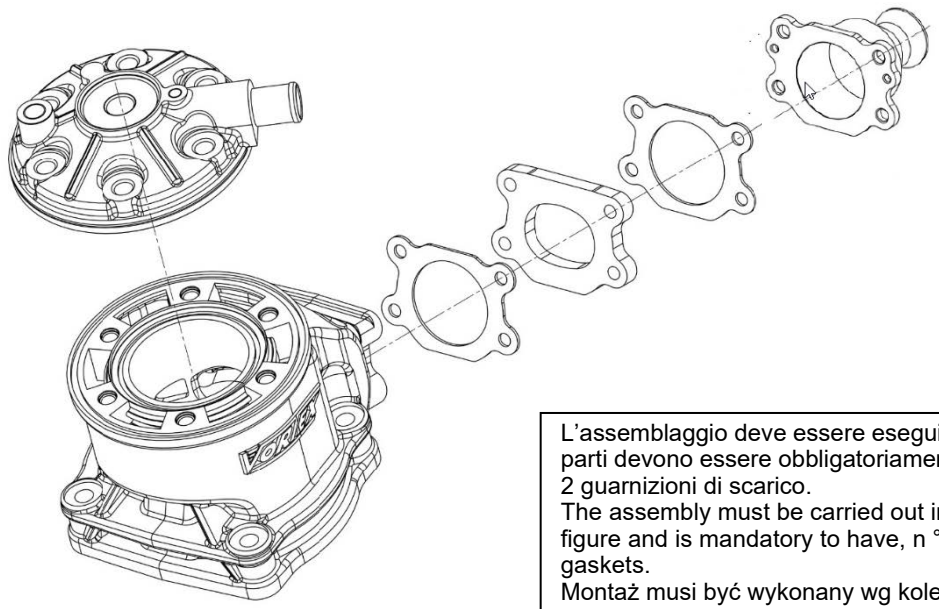

L'assemblaggio deve essere eseguito nel modo illustrato in figura e le parti devono essere obbligatoriamente, n° 1 distanziale di scarico e n° 2 guarnizioni di scarico.
The assembly must be carried out in the manner illustrated in the figure and is mandatory to have, n ° 1 drain spacer and n ° 2 drain gaskets.
Montaż musi być wykonany wg kolejności elementów tak jak na załączonym rysunku, obowiązuje 1-jeden dystans wydechu, 2-dwie uszczelki wydechu i 1-jeden kolektor wydechu

PISTONE - SPINOTTO
PISTONE PISTON - PISTON PIN
TŁOK - SWORZEŃ TŁOKA

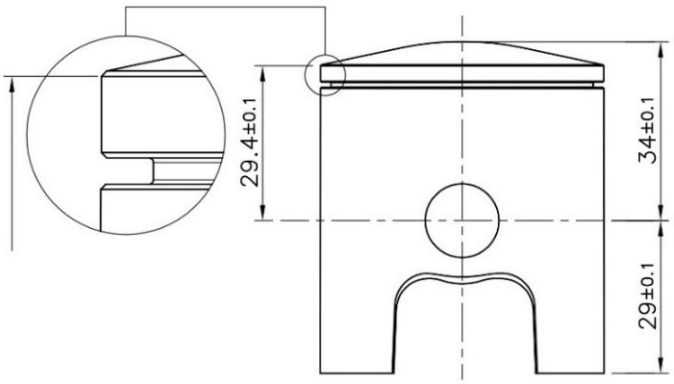

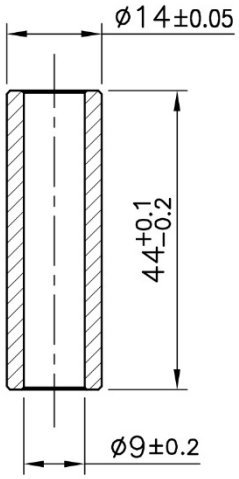

Peso – Weight – Waga
128g ±5g

Peso – Weight – Waga
30g min.

ATTENTION

TUTTI LE PARTI DEL MOTORE DEVONO ESSERE ORIGINALI VORTEX ROK.
Né il motore né gli accessori possono essere in alcun modo modificati, per modifica si intende qualsiasi cambiamento di forma, contenuto o funzione, che rappresenti una condizione di differenza da quanto originariamente costruito (prodotto ed assemblato), inclusa l'aggiunta e/o l'asportazione di materiale. Tutte le misure dimensionali nei disegni tecnici si intendono in mm.

ALL THE ENGINE PARTS MUST BE ORIGINAL BY VORTEX ROK.
Neither engines nor accessories can be modified. By this we mean any shape, content or function changes which may differ from what originally produced (manufactured and assembled). Furthermore this includes any addition and /or removal of material.
All dimensions in the technical drawings are in mm.

WSZYSTKIE CZĘŚCI SILNIKA MUSZĄ BYĆ ORYGINALNE POCHODZENIA VORTEX ROK.
Ani silnik ani jego akcesoria nie mogą być modyfikowane. Mamy na myśli wszelkie zmiany kształtów, zawartości czy funkcjonalności, które mogą się różnić od tego co oryginalnie produkowane (wytwarzane i montowane). Ponadto obejmuje to także jakiekolwiek dodawanie i/lub odejmowanie materiału. Wszystkie wartości wymiarów na rysunkach technicznych podano w mm.

FOTO E MARCHIATURA DEL PISTONE
PICTURE AND MARKING OF THE PISTON
ZDJĘCIE I OZNAKOWANIE TŁOKA

Obbligatorio avere il pistone marchiato VORTEX in fusione come da figura. **Mandatory to have the brand VORTEX cast piston as shown in the picture.** **Tłok obowiązkowo musi posiadać odlane oznakowanie VORTEX jak pokazano na zdjęciu.**	**Obbligatorio avere il numero di CONCHIGLIA marchiato come da figura.** **Mandatory to have the number of the mold cast as shown in the picture.** **Musi obowiązkowo posiadać numer odlewu jak pokazano na zdjęciu.**
OPTION 1 	**OPTION 1** 
OPTION 2 	**OPTION 2** 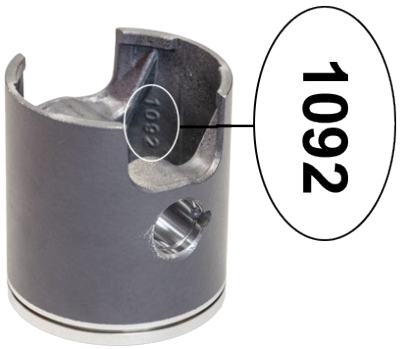
OPTION 3 	**OPTION 3** 

ATTENTION

TUTTI LE PARTI DEL MOTORE DEVONO ESSERE ORIGINALI VORTEX ROK.
Né il motore né gli accessori possono essere in alcun modo modificati, per modifica si intende qualsiasi cambiamento di forma, contenuto o funzione, che rappresenti una condizione di differenza da quanto originariamente costruito (prodotto ed assemblato), inclusa l'aggiunta e/o l'asportazione di materiale. Tutte le misure dimensionali nei disegni tecnici si intendono in mm.

ALL THE ENGINE PARTS MUST BE ORIGINAL BY VORTEX ROK.
Neither engines nor accessories can be modified. By this we mean any shape, content or function changes which may differ from what originally produced (manufactured and assembled). Furthermore this includes any addition and /or removal of material.
All dimensions in the technical drawings are in mm.

WSZYSTKIE CZĘŚCI SILNIKA MUSZĄ BYĆ ORYGINALNE POCHODZENIA VORTEX ROK.
Ani silnik ani jego akcesoria nie mogą być modyfikowane. Mamy na myśli wszelkie zmiany kształtów, zawartości czy funkcjonalności, które mogą się różnić od tego co oryginalnie produkowane (wytwarzane i montowane). Ponadto obejmuje to także jakiekolwiek dodawanie i/lub odejmowanie materiału. Wszystkie wartości wymiarów na rysunkach technicznych podano w mm.

TESTA E CAMERA DI COMBUSTIONE
CYLINDERHEAD AND COMBUSTION CHAMBER
GŁOWICA – KOMORA SPALANIA

Volume della Camera di Combustione, misurato come descritto nel Reg. Krajowym Pucharu Rok Cup Poland 2026 rozdz.5.3.6 i 5.3.7

Volume de la Chambre de Combustion: mesurée comme décrit dans la Reg. Krajowym Pucharu Rok Cup Poland 2026 rozdz.5.3.6 i 5.3.7

Pojemność komory spalania – opisano w Regulaminie Krajowym Pucharu Rok Cup Poland 2026 rozdz. 5.3.6 i 5.3.7

SQUISH THICKNESS – SQUISH – ZGNIOT - SQUISH : 1 mm MIN.
Metoda pomiaru squish-zgiot opisano w Regulaminie Krajowym Pucharu Rok Cup Poland 2026 rozdz. 5.3.5

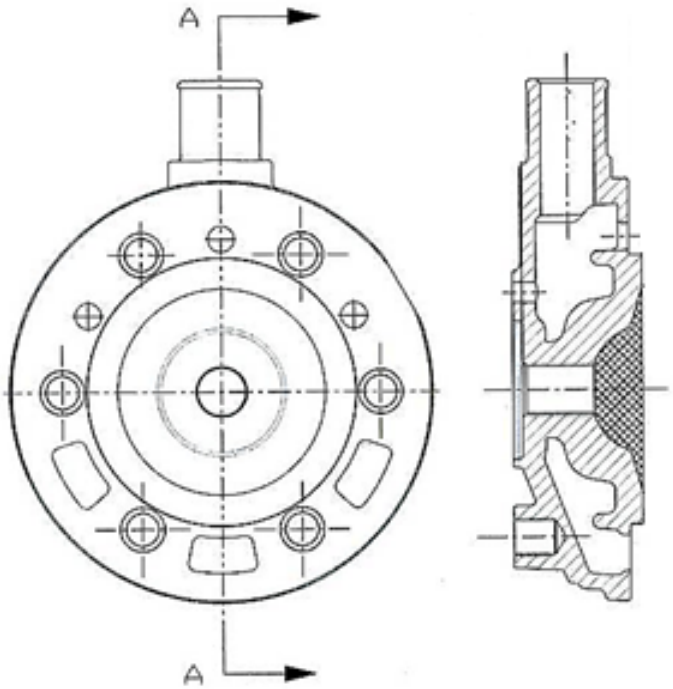

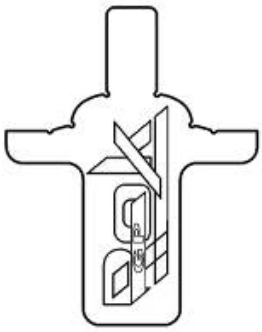

DIMA CONTROLLO PROFILO CAMERA DI COMBUSTIONE
TEMPLATE FOR CHECKING THE COMBUSTION CHAMBER PROFILE
PRZYMIAR KONTROLNY KSZTAŁTU KOMORY SPALANIA

ATTENTION

TUTTI LE PARTI DEL MOTORE DEVONO ESSERE ORIGINALI VORTEX ROK.
Né il motore né gli accessori possono essere in alcun modo modificati, per modifica si intende qualsiasi cambiamento di forma, contenuto o funzione, che rappresenti una condizione di differenza da quanto originariamente costruito (prodotto ed assemblato), inclusa l'aggiunta e/o l'asportazione di materiale. Tutte le misure dimensionali nei disegni tecnici si intendono in mm.

ALL THE ENGINE PARTS MUST BE ORIGINAL BY VORTEX ROK.
Neither engines nor accessories can be modified. By this we mean any shape, content or function changes which may differ from what originally produced (manufactured and assembled). Furthermore this includes any addition and /or removal of material.
All dimensions in the technical drawings are in mm.

WSZYSTKIE CZĘŚCI SILNIKA MUSZĄ BYĆ ORYGINALNE POCHODZENIA VORTEX ROK.
Ani silnik ani jego akcesoria nie mogą być modyfikowane. Mamy na myśli wszelkie zmiany kształtów, zawartości czy funkcjonalności, które mogą się różnić od tego co oryginalnie produkowane (wytwarzane i montowane). Ponadto obejmuje to także jakiekolwiek dodawanie i/lub odejmowanie materiału. Wszystkie wartości wymiarów na rysunkach technicznych podano w mm.

ALBERO MOTORE E ASSE D'ACCOPPIAMENTO
CRANKSHAFT AND CRANKPIN
WAŁ KORBOWY

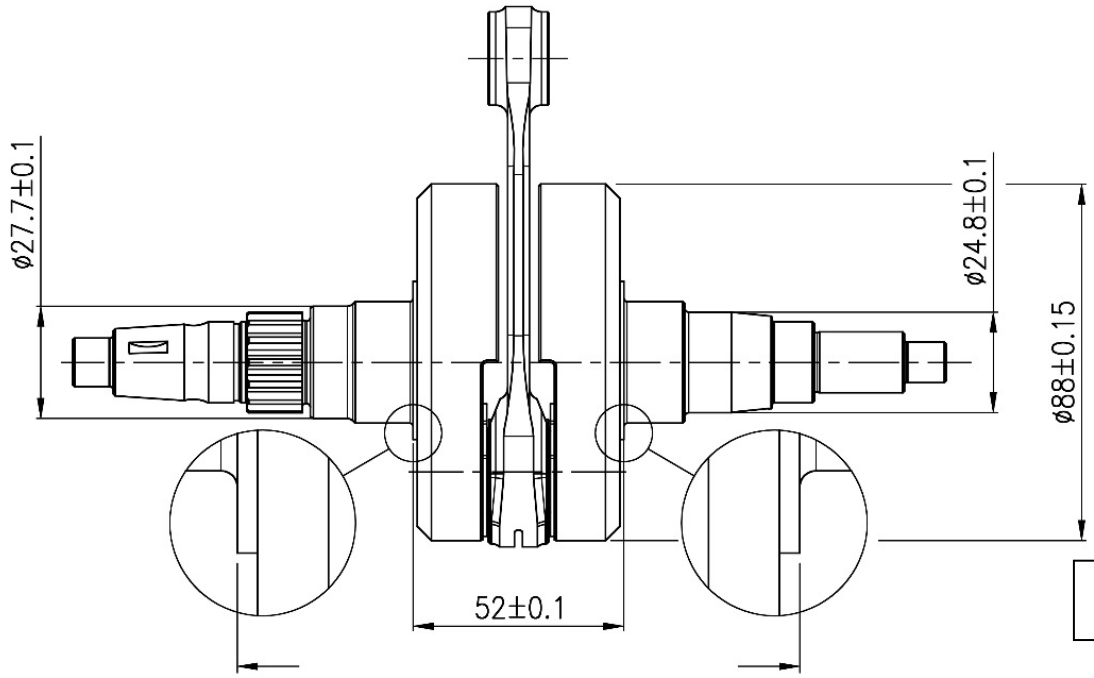

Peso – Weight – Waga
2.170g ± 10g

ASSE DI ACCOPPIAMENTO
CRANK PIN
SWORZEŃ KORBOWODU

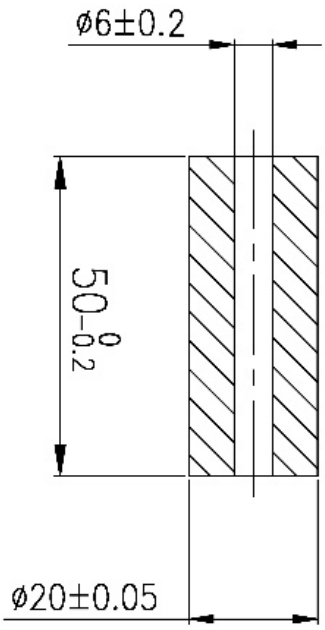

Peso – Weight – Waga
111g ± 1g

ATTENTION

TUTTI LE PARTI DEL MOTORE DEVONO ESSERE ORIGINALI VORTEX ROK.
Né il motore né gli accessori possono essere in alcun modo modificati, per modifica si intende qualsiasi cambiamento di forma, contenuto o funzione, che rappresenti una condizione di differenza da quanto originariamente costruito (prodotto ed assemblato), inclusa l'aggiunta e/o l'asportazione di materiale. Tutte le misure dimensionali nei disegni tecnici si intendono in mm.

ALL THE ENGINE PARTS MUST BE ORIGINAL BY VORTEX ROK.
Neither engines nor accessories can be modified. By this we mean any shape, content or function changes which may differ from what originally produced (manufactured and assembled). Furthermore this includes any addition and /or removal of material.
All dimensions in the technical drawings are in mm.

WSZYSTKIE CZĘŚCI SILNIKA MUSZĄ BYĆ ORYGINALNE POCHODZENIA VORTEX ROK.
Ani silnik ani jego akcesoria nie mogą być modyfikowane. Mamy na myśli wszelkie zmiany kształtów, zawartości czy funkcjonalności, które mogą się różnić od tego co oryginalnie produkowane (wytwarzane i montowane). Ponadto obejmuje to także jakiekolwiek dodawanie i/lub odejmowanie materiału. Wszystkie wartości wymiarów na rysunkach technicznych podano w mm.

FOTO E TIMBRATURA DELLA BIELLA
PICTURES AMD MARKING OF CONROD
ZDJĘCIE I OZNAKOWANIE KORBOWODU



CONTRALBERO D'EQUILIBRATURA
BALANCER SHAFT
WAŁEK DRGAŃ

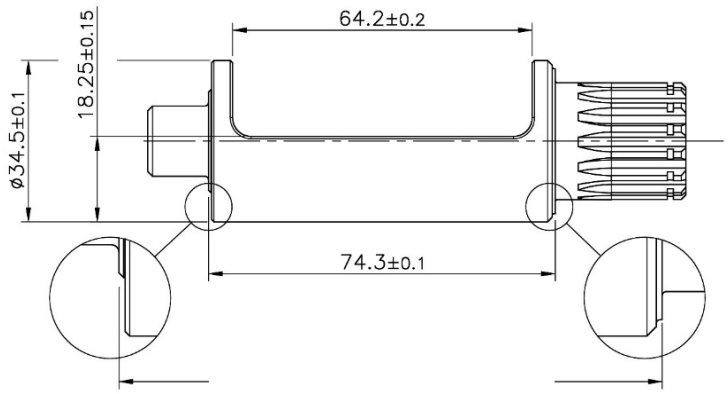

Peso – Weight – Waga
435g ±5g

QUALSIASI STATO DEL MECCANISMO (ROTTURA, CONSUMO, ETC.), TALE DA DETERMINARE UN NON CORRETTO TRASCINAMENTO DEL CONTRALBERO, DEVE ESSERE CONSIDERATO NON IN REGOLA.

ANY OPERATING STASTUS OF THE SYSTEM (FAILURE, BREAKAGE, WEAR, ETC.), SUCH AS TO DETERMINE AN INCORRECT DRIVING OF THE BALANCE SHAFT, MUST BE CONSIDERED NOT IN RULE.

JAKIKOLWIEK STAN MECHANIZMU (USZKODZENIE, ZUŻYCIE, AWARIA ITP.) LUB USTAWIENIE NIEZGODNE Z KARTĄ TECHNICZNĄ NALEŻY UZNAĆ ZA NIEZGODNE Z REGULAMINEM.

ATTENTION

TUTTI LE PARTI DEL MOTORE DEVONO ESSERE ORIGINALI VORTEX ROK.
Né il motore né gli accessori possono essere in alcun modo modificati, per modifica si intende qualsiasi cambiamento di forma, contenuto o funzione, che rappresenti una condizione di differenza da quanto originariamente costruito (prodotto ed assemblato), inclusa l'aggiunta e/o l'asportazione di materiale. Tutte le misure dimensionali nei disegni tecnici si intendono in mm.

ALL THE ENGINE PARTS MUST BE ORIGINAL BY VORTEX ROK.
Neither engines nor accessories can be modified. By this we mean any shape, content or function changes which may differ from what originally produced (manufactured and assembled). Furthermore this includes any addition and /or removal of material.
All dimensions in the technical drawings are in mm.

WSZYSTKIE CZĘŚCI SILNIKA MUSZĄ BYĆ ORYGINALNE POCHODZENIA VORTEX ROK.
Ani silnik ani jego akcesoria nie mogą być modyfikowane. Mamy na myśli wszelkie zmiany kształtów, zawartości czy funkcjonalności, które mogą się różnić od tego co oryginalnie produkowane (wytwarzane i montowane). Ponadto obejmuje to także jakiekolwiek dodawanie i/lub odejmowanie materiału. Wszystkie wartości wymiarów na rysunkach technicznych podano w mm.

FOTO DEL DETTAGLIO DELLA POSIZIONE PARAOLIO ALBERO MOTORE DETAIL
PHOTO OF THE CRANKSHAFT OIL SEAL POSITION
ZDJĘCIE PRAWIDŁOWEGO UMIESZCZENIA USZCZELNIACZY WAŁU KORBOWEGO





FASATURA DELL'ALBERO DI BILANCIAMENTO

NEL DISEGNO RIPORTATO SOTTO, VI MOSTRIAMO IN DETTAGLIO LA POSIZIONE ORIGINALE (CHE DEVE ESSERE RISPETTATA) DELLA FASATURA DELL'ALBERO DI BILANCIAMENTO DEL MOTORE ROK.
AFFINCHÉ LA FASATURA SIA REGOLARE LE TACCHE DEGLI INGRANAGGI E DEL CONTRALBERO DEVONO CORRISPONDERE QUANDO IL PISTONE SI TROVA AL PUNTO MORTO SUPERIORE, COME INDICATO NEL DISEGNO.

BALANCER SHAFT PHASING

IN THE DRAWING BELOW, WE SHOW YOU IN DETAILS THE ORIGINAL POSITION (TO BE RESPECTED) OF THE BALANCER SHAFT PHASING IN THE ROK ENGINE.
AS THE TIMING SHOULD BE REGULAR THE NOTCHS OF THE GEARS AND THE BALANCER SHAFT SHOULD CORRESPOND WHEN THE PISTON IS AT THE DEAD UPPER POINT. AS SHOWED ON THE DRAWING.
USTAWIENIE WAŁKA WYWAŻAJĄCEGO I OBOWIĄZKOWE ORYGINALNE USTAWIENIE KÓŁ ZĘBATYCH

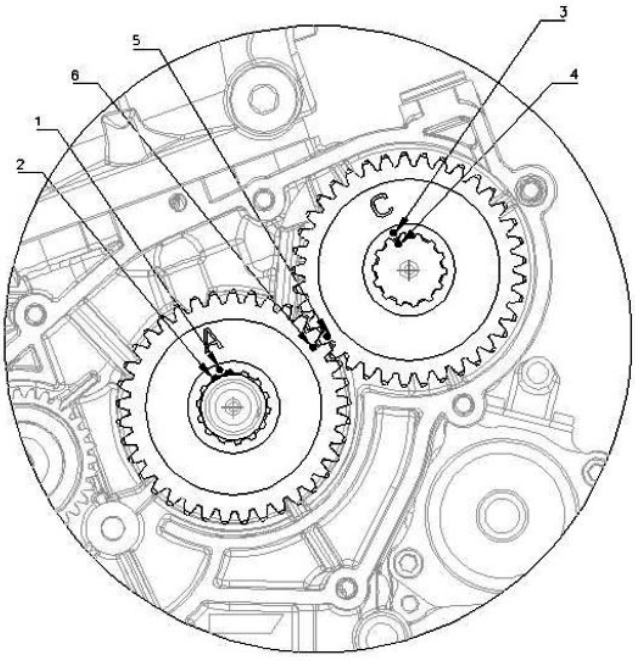

ATTENTION

TUTTI LE PARTI DEL MOTORE DEVONO ESSERE ORIGINALI VORTEX ROK.
Né il motore né gli accessori possono essere in alcun modo modificati, per modifica si intende qualsiasi cambiamento di forma, contenuto o funzione, che rappresenti una condizione di differenza da quanto originariamente costruito (prodotto ed assemblato), inclusa l'aggiunta e/o l'asportazione di materiale. Tutte le misure dimensionali nei disegni tecnici si intendono in mm.

ALL THE ENGINE PARTS MUST BE ORIGINAL BY VORTEX ROK.
Neither engines nor accessories can be modified. By this we mean any shape, content or function changes which may differ from what originally produced (manufactured and assembled). Furthermore this includes any addition and /or removal of material.
All dimensions in the technical drawings are in mm.

WSZYSTKIE CZĘŚCI SILNIKA MUSZĄ BYĆ ORYGINALNE POCHODZENIA VORTEX ROK.
Ani silnik ani jego akcesoria nie mogą być modyfikowane. Mamy na myśli wszelkie zmiany kształtów, zawartości czy funkcjonalności, które mogą się różnić od tego co oryginalnie produkowane (wytwarzane i montowane). Ponadto obejmuje to także jakiekolwiek dodawanie i/lub odejmowanie materiału. Wszystkie wartości wymiarów na rysunkach technicznych podano w mm.

DETTAGLIO DISTANZIALE INGRANAGGIO CONTRALBERO
DETAIL OF COUNTERSHAFT GEAR SPACER
SZCZEGÓŁ - PIERŚCIEŃ DOCISKOWY KOŁA ZĘBATEGO

OPTION 1





OPTION 2





VISTA INTERNA DEL CARTER
INTERIOR VIEW OF THE CRANKCASE
KARTER – WYGLĄD - WYMIARY

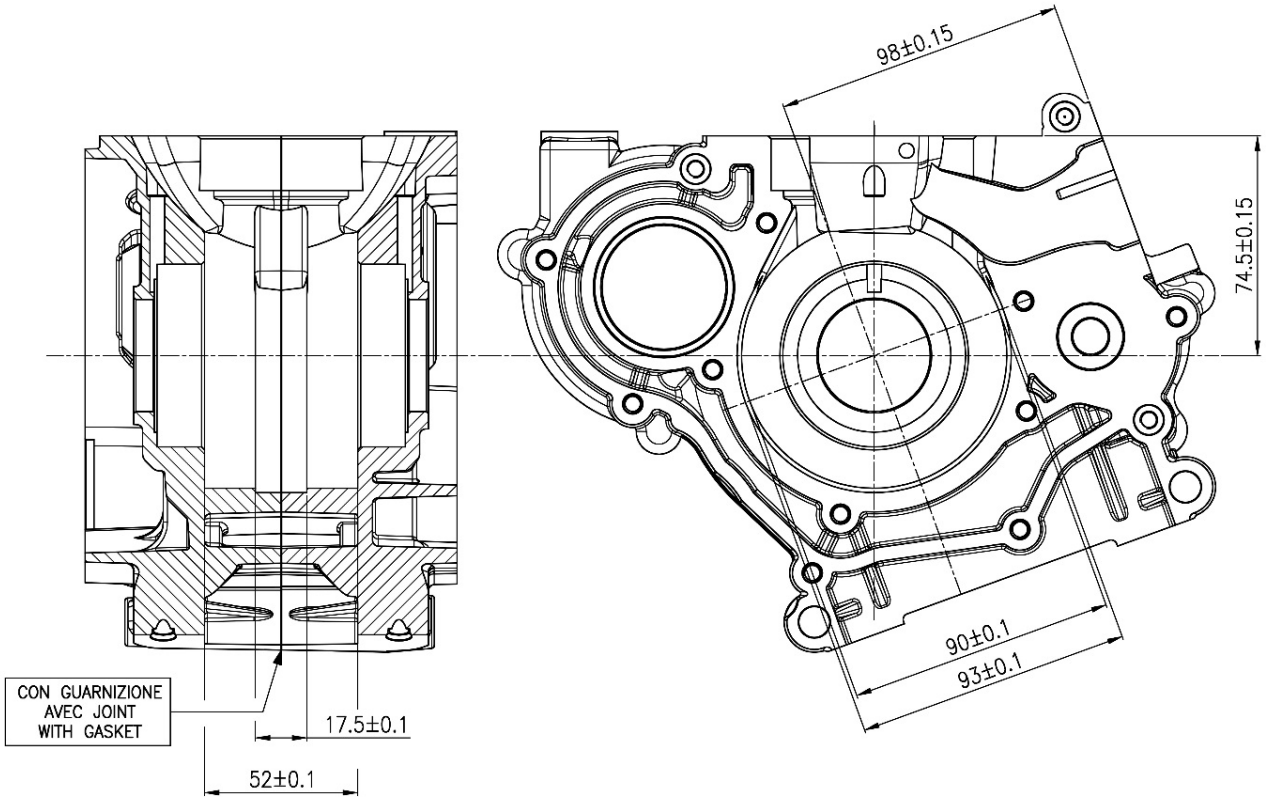

ATTENTION

TUTTI LE PARTI DEL MOTORE DEVONO ESSERE ORIGINALI VORTEX ROK.
Né il motore né gli accessori possono essere in alcun modo modificati, per modifica si intende qualsiasi cambiamento di forma, contenuto o funzione, che rappresenti una condizione di differenza da quanto originariamente costruito (prodotto ed assemblato), inclusa l'aggiunta e/o l'asportazione di materiale. Tutte le misure dimensionali nei disegni tecnici si intendono in mm.

ALL THE ENGINE PARTS MUST BE ORIGINAL BY VORTEX ROK.
Neither engines nor accessories can be modified. By this we mean any shape, content or function changes which may differ from what originally produced (manufactured and assembled). Furthermore this includes any addition and /or removal of material.
All dimensions in the technical drawings are in mm.

WSZYSTKIE CZĘŚCI SILNIKA MUSZĄ BYĆ ORYGINALNE POCHODZENIA VORTEX ROK.
Ani silnik ani jego akcesoria nie mogą być modyfikowane. Mamy na myśli wszelkie zmiany kształtów, zawartości czy funkcjonalności, które mogą się różnić od tego co oryginalnie produkowane (wytwarzane i montowane). Ponadto obejmuje to także jakiekolwiek dodawanie i/lub odejmowanie materiału. Wszystkie wartości wymiarów na rysunkach technicznych podano w mm.

CUSCINETTI ALBERO MOTORE CRANKSHAFT BEARINGS ŁOŻYSKA WAŁU KORBOWEGO		
TIPO TYPE TYP	**DIMENSIONI DIMENSION ROZMIAR**	**CARATTERISTICHE CHARACTERISTICS CHARAKTERYSTYKA**
Marca libera / Free - Dowolnego producenta **6206.C4**	30 x 16 x 62 mm	Sfere in acciaio / Steel balls / Stalowe kule **9**

CUSCINETTI CONTRALBERO D'EQUILIBRATURA BALANCER SHAFT BEARINGS ŁOŻYSKA WAŁKA DRGAŃ		
TIPO TYPE TYP	**DIMENSIONI DIMENSION ROZMIAR**	**CARATTERISTICHE CHARACTERISTICS CHARAKTERYSTYKA**
Marca libera / Free - Dowolnego producenta **6005.C4**	25 x 12 x 47 mm	Sfere in acciaio / Steel balls / Stalowe kule **10**
Marca libera / Free - Dowolnego producenta **6302.C4**	15 x 13 x 42 mm	Sfere in acciaio / Steel balls / Stalowe kule **7**

DISEGNO DEL PACCO LAMELLARE
DRAWING OF REED BLOCK
RYSUNEK ZAWÓR MEMBRANOWY

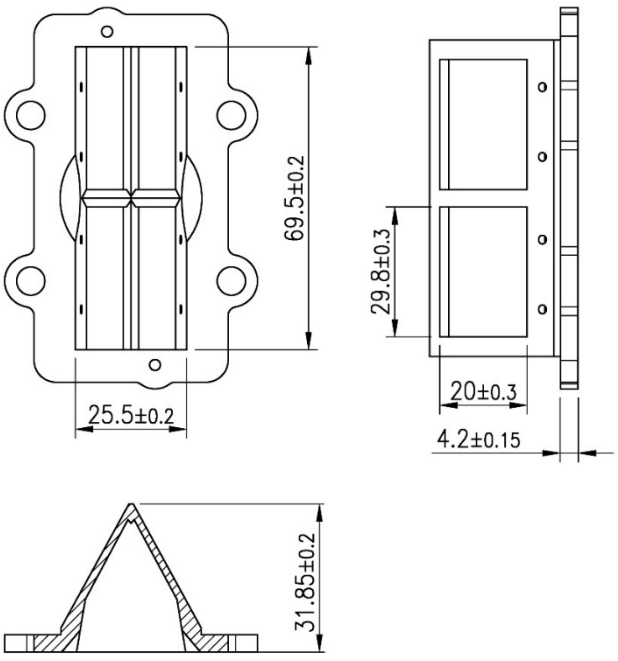

DISEGNO DEL CONVOGLIATORE DRAWING OF REED VALVE COVER DESSIN DU RYSUNEK MOCOWANIE ZAWORU

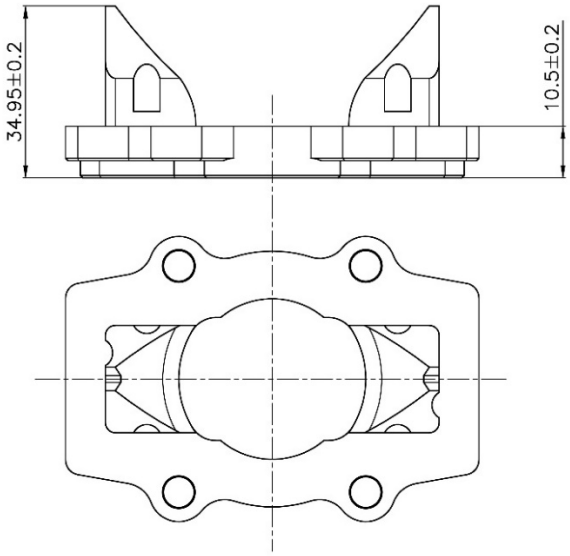

ATTENTION

TUTTI LE PARTI DEL MOTORE DEVONO ESSERE ORIGINALI VORTEX ROK.
Né il motore né gli accessori possono essere in alcun modo modificati, per modifica si intende qualsiasi cambiamento di forma, contenuto o funzione, che rappresenti una condizione di differenza da quanto originariamente costruito (prodotto ed assemblato), inclusa l'aggiunta e/o l'asportazione di materiale. Tutte le misure dimensionali nei disegni tecnici si intendono in mm.

ALL THE ENGINE PARTS MUST BE ORIGINAL BY VORTEX ROK.
Neither engines nor accessories can be modified. By this we mean any shape, content or function changes which may differ from what originally produced (manufactured and assembled). Furthermore this includes any addition and /or removal of material.
All dimensions in the technical drawings are in mm.

WSZYSTKIE CZĘŚCI SILNIKA MUSZĄ BYĆ ORYGINALNE POCHODZENIA VORTEX ROK.
Ani silnik ani jego akcesoria nie mogą być modyfikowane. Mamy na myśli wszelkie zmiany kształtów, zawartości czy funkcjonalności, które mogą się różnić od tego co oryginalnie produkowane (wytwarzane i montowane). Ponadto obejmuje to także jakiekolwiek dodawanie i/lub odejmowanie materiału. Wszystkie wartości wymiarów na rysunkach technicznych podano w mm.

FOTO E TIMBRATURA DELLE LAMELLE
PICTURES AMD MARKING OF THE REEDS
ZDJĘCIE I OZNAKOWANIE MEMBRAN

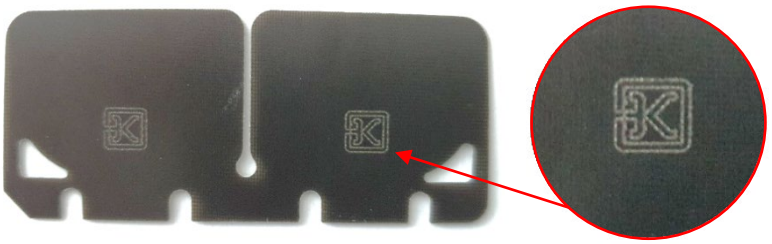

SPESSORE MINIMO DELLE LAMELLELE
REED PETALS MINIMUM THICKNESS
MINIMALNA GRUBOŚĆ MEMBRANY

0.29 mm

- **LE LAMELLE IN FIBRA DI VETRO DEVONO ESSERE ENTRAMBE, OBBLIGATORIAMENTE, ORIGINALI E MARCHIATE OTK COME INDICATO IN FOTO.**

FIBER GLASS REED PETALS MUST BE BOTH, MANDATORY, ORIGINAL AND BRANDED OTK AS SHOWN IN THE PICTURE.

MEMBRANA Z WŁÓKNA SZKLANEGO MUSI BYĆ ORYGINALNA I OZNAKOWANA ZNAKIEM OTK JAK NA ZDJĘCIU

- **NON E' POSSIBILE AGGIUNGERE NESSUNO RINFORZO (BALESTRINO) SULLE LAMELLE**

IT'S NOT ALLOWED TO ADD ANY REINFORCEMENT (STOPPER) ON THE PETALS

ZABRONIONE JEST DODAWANIE JAKICHKOLWIEK WZMOCNIEŃ NA PŁYTKACH

COLLETTORE DI ASPIRAZIONE
INTAKE MANIFOLD
KOLEKTOR SSĄCY

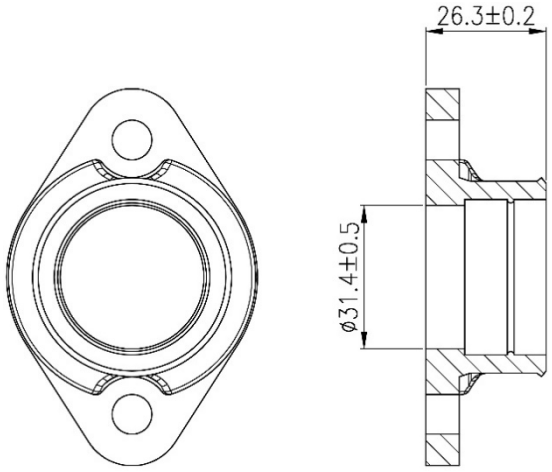

ATTENTION

TUTTI LE PARTI DEL MOTORE DEVONO ESSERE ORIGINALI VORTEX ROK.
Né il motore né gli accessori possono essere in alcun modo modificati, per modifica si intende qualsiasi cambiamento di forma, contenuto o funzione, che rappresenti una condizione di differenza da quanto originariamente costruito (prodotto ed assemblato), inclusa l'aggiunta e/o l'asportazione di materiale. Tutte le misure dimensionali nei disegni tecnici si intendono in mm.

ALL THE ENGINE PARTS MUST BE ORIGINAL BY VORTEX ROK.
Neither engines nor accessories can be modified. By this we mean any shape, content or function changes which may differ from what originally produced (manufactured and assembled). Furthermore this includes any addition and /or removal of material.
All dimensions in the technical drawings are in mm.

WSZYSTKIE CZĘŚCI SILNIKA MUSZĄ BYĆ ORYGINALNE POCHODZENIA VORTEX ROK.
Ani silnik ani jego akcesoria nie mogą być modyfikowane. Mamy na myśli wszelkie zmiany kształtów, zawartości czy funkcjonalności, które mogą się różnić od tego co oryginalnie produkowane (wytwarzane i montowane). Ponadto obejmuje to także jakiekolwiek dodawanie i/lub odejmowanie materiału. Wszystkie wartości wymiarów na rysunkach technicznych podano w mm.

VALVOLA PARZIALIZZATRICE PNEUMATICA CON DOPPIA MOLLA DI COMPRESSIONE
PNEUMATIC POWER VALVE WITH DOUBLE COMPRESSION SPRING
PNEUMATYCZNY ZAWÓR WYDECHOWY Z DWIEMA SPRĘŻYNAMI ŚCISKANYMI

OPTION 1

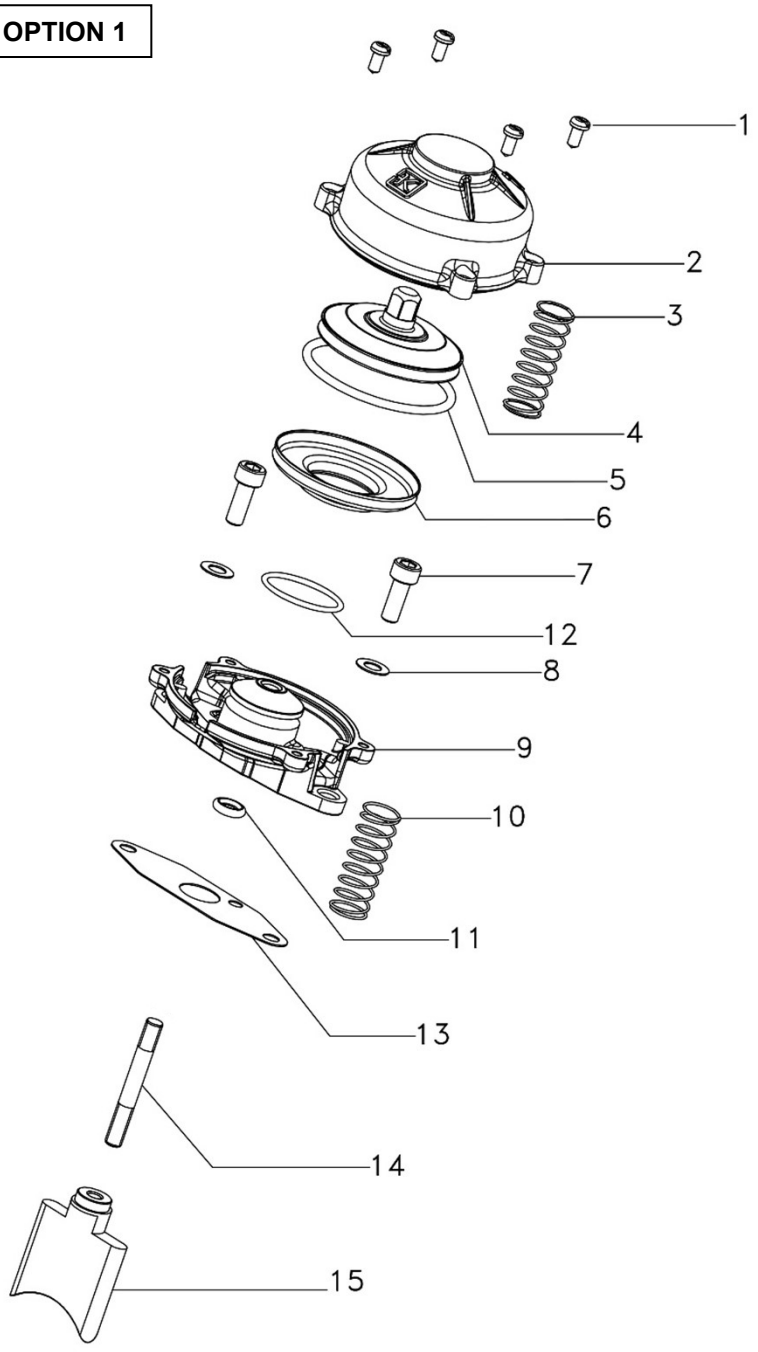

1- VITI DI FISSAGGIO
FIXING SCREWS
VIS DE FIXATION

2- COPERCHIO VALVOLA
VALVE COVER
CHAP
E VALVE

3- MOLLA COMPRESSIONE CODICE W10171/KF
COMPRESSION SPRING PART NO. W10171/KF
RESSORT COMPRESSION CODE W10171/KF

4- PISTONCINO VALVOLA SCARICO
EXHAUST VALVE PISTON
PISTON VALVE ECHAP.

5- MOLLA TENUTA
HOSE SPRING
RESSORT TENUE

6- POLMONE
BELLOWS
POUMON

7- VITE M6x20
SCREW M6x20
VIS M6x20

8- RONDELLA
WASHER
RONDELLE

9- ALLOGGIO VALVOLA
VALVE HOUSING
SIEGE VALVE

10- MOLLA COMPRESSIONE CODICE W10171/KF
COMPRESSION SPRING PART NO. W10171/KF
RESSORT COMPRESSION CODE W10171/KF

11- O-RING GOMMA
O-RING RUBBER
O-RING CAOUTCHOUC

12- MOLLA TENUTA
HOSE SPRING
RESSORT TENUE

13- GUARNIZIONE
GASKET
JOINT

14- PRIGIONIERO
STUD
GOUJON

15- VALVOLA SCARICO
EXHAUST VALVE
VALVE DE PUISSANCE

E' CONSENTITO IL SOLO UTILIZZO DELLA DOPPIA MOLLA DI COMPRESSIONE CODICE W10171/KF
IT IS ALLOWED TO USE ONLY THE DOUBLE COMPRESSION SPRINGS WHOSE PART NO. W10171/KF
DOZWOLONE JEST STOSOWANIE WYŁĄCZNIE PODWÓJNYCH SPRĘŻYN DOCISKOWYCH NR KAT. W10171/KF

ATTENTION

TUTTI LE PARTI DEL MOTORE DEVONO ESSERE ORIGINALI VORTEX ROK.
Né il motore né gli accessori possono essere in alcun modo modificati, per modifica si intende qualsiasi cambiamento di forma, contenuto o funzione, che rappresenti una condizione di differenza da quanto originariamente costruito (prodotto ed assemblato), inclusa l'aggiunta e/o l'asportazione di materiale. Tutte le misure dimensionali nei disegni tecnici si intendono in mm.

ALL THE ENGINE PARTS MUST BE ORIGINAL BY VORTEX ROK.
Neither engines nor accessories can be modified. By this we mean any shape, content or function changes which may differ from what originally produced (manufactured and assembled). Furthermore this includes any addition and /or removal of material.
All dimensions in the technical drawings are in mm.

WSZYSTKIE CZĘŚCI SILNIKA MUSZĄ BYĆ ORYGINALNE POCHODZENIA VORTEX ROK.
Ani silnik ani jego akcesoria nie mogą być modyfikowane. Mamy na myśli wszelkie zmiany kształtów, zawartości czy funkcjonalności, które mogą się różnić od tego co oryginalnie produkowane (wytwarzane i montowane). Ponadto obejmuje to także jakiekolwiek dodawanie i/lub odejmowanie materiału. Wszystkie wartości wymiarów na rysunkach technicznych podano w mm.

VALVOLA PARZIALIZZATRICE PNEUMATICA CON DOPPIA MOLLA DI COMPRESSIONE
PNEUMATIC POWER VALVE WITH DOUBLE COMPRESSION SPRING
PNEUMATYCZNY ZAWÓR WYDECHOWY Z DWIEMA SPRĘŻYNAMI ŚCISKANYMI

OPTION 2

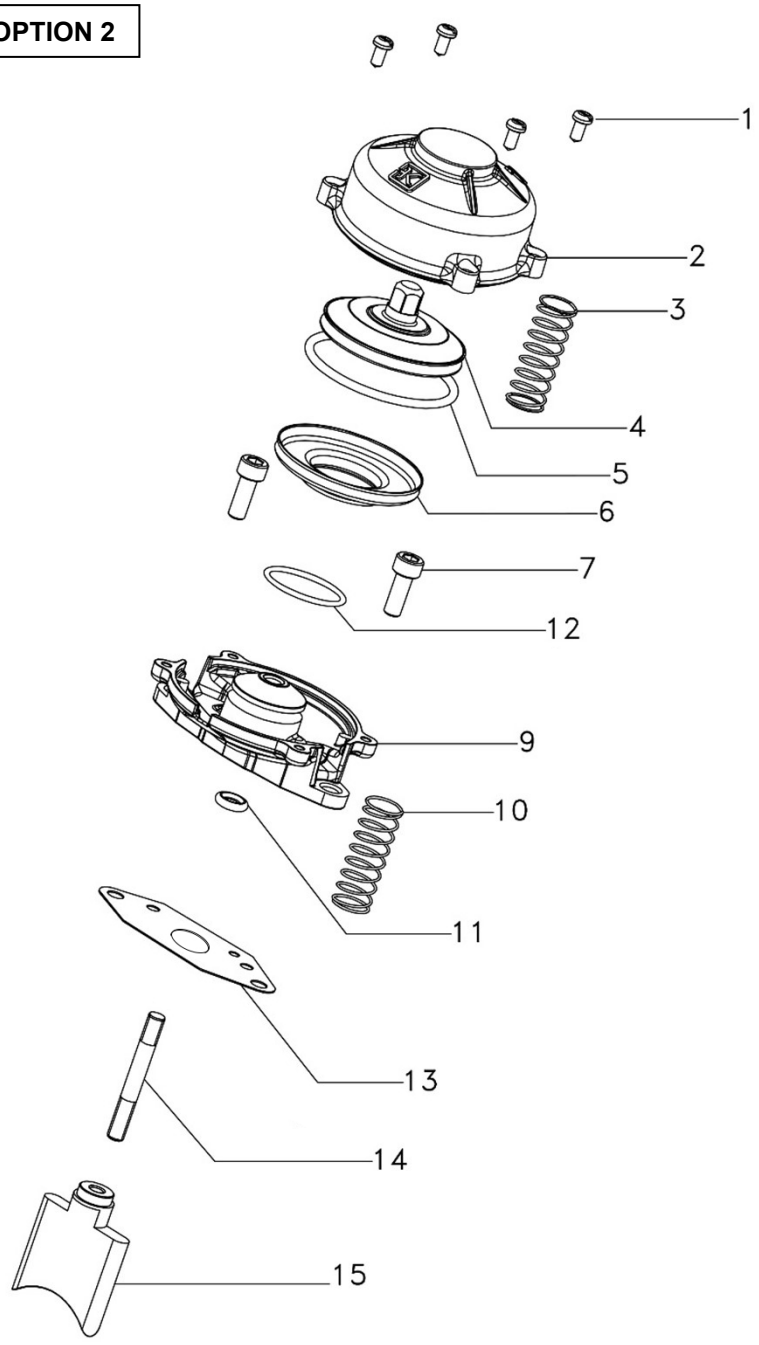

1- VITI DI FISSAGGIO
FIXING SCREWS
VIS DE FIXATION

2- COPERCHIO VALVOLA
VALVE COVER
CHAP
E VALVE

3- MOLLA COMPRESSIONE CODICE W10171/KF
COMPRESSION SPRING PART NO. W10171/KF
RESSORT COMPRESSION CODE W10171/KF

4- PISTONCINO VALVOLA SCARICO
EXHAUST VALVE PISTON
PISTON VALVE ECHAP.

5- MOLLA TENUTA
HOSE SPRING
RESSORT TENUE

6- POLMONE
BELLOWS
POUMON

7- VITE M6X18
SCREW M6X18
VIS M6X18

9- ALLOGGIO VALVOLA
VALVE HOUSING
SIEGE VALVE

10- MOLLA COMPRESSIONE CODICE W10171/KF
COMPRESSION SPRING PART NO. W10171/KF
RESSORT COMPRESSION CODE W10171/KF

11- O-RING GOMMA
O-RING RUBBER
O-RING CAOUTCHOUC

12- MOLLA TENUTA
HOSE SPRING
RESSORT TENUE

13 - GUARNIZIONE
GASKET
JOINT

14- PRIGIONIERO
STUD
GOUJON

15- VALVOLA SCARICO
EXHAUST VALVE
VALVE DE PUISSANCE

E' CONSENTITO IL SOLO UTILIZZO DELLA DOPPIA MOLLA DI COMPRESSIONE CODICE W10171/KF
IT IS ALLOWED TO USE ONLY THE DOUBLE COMPRESSION SPRINGS WHOSE PART NO. W10171/KF
DOZWOLONE JEST STOSOWANIE WYŁĄCZNIE PODWÓJNYCH SPRĘŻYN DOCISKOWYCH NR KAT. W10171/KF

ATTENTION

TUTTI LE PARTI DEL MOTORE DEVONO ESSERE ORIGINALI VORTEX ROK.
Né il motore né gli accessori possono essere in alcun modo modificati, per modifica si intende qualsiasi cambiamento di forma, contenuto o funzione, che rappresenti una condizione di differenza da quanto originariamente costruito (prodotto ed assemblato), inclusa l'aggiunta e/o l'asportazione di materiale. Tutte le misure dimensionali nei disegni tecnici si intendono in mm.

ALL THE ENGINE PARTS MUST BE ORIGINAL BY VORTEX ROK.
Neither engines nor accessories can be modified. By this we mean any shape, content or function changes which may differ from what originally produced (manufactured and assembled). Furthermore this includes any addition and /or removal of material.
All dimensions in the technical drawings are in mm.

WSZYSTKIE CZĘŚCI SILNIKA MUSZĄ BYĆ ORYGINALNE POCHODZENIA VORTEX ROK.
Ani silnik ani jego akcesoria nie mogą być modyfikowane. Mamy na myśli wszelkie zmiany kształtów, zawartości czy funkcjonalności, które mogą się różnić od tego co oryginalnie produkowane (wytwarzane i montowane). Ponadto obejmuje to także jakiekolwiek dodawanie i/lub odejmowanie materiału. Wszystkie wartości wymiarów na rysunkach technicznych podano w mm.

ALLOGGIO VALVOLA E GUARNIZIONE VALVOLA DI SCARICO
EXHAUST VALVE GASKET
USZCZELKA ZAWORU WYDECHOWEGO

OPTION 1



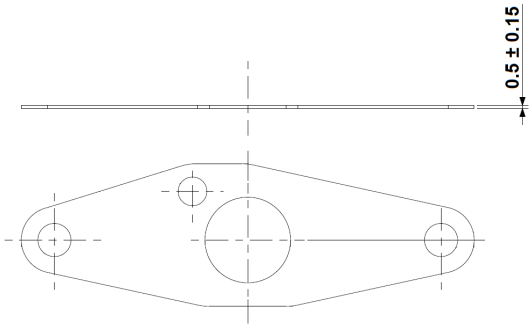



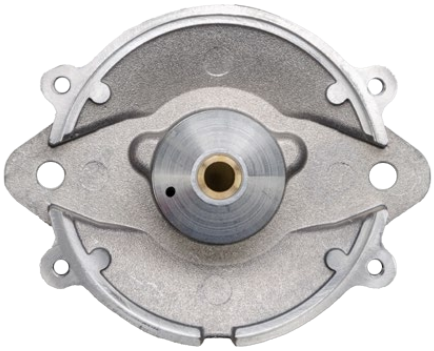

OPTION 2



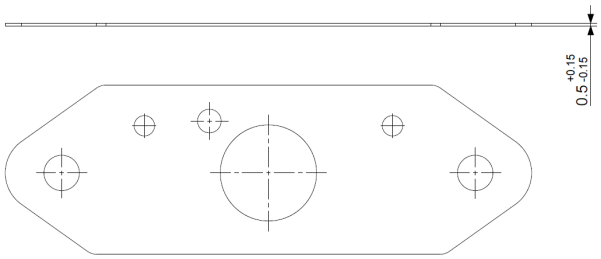



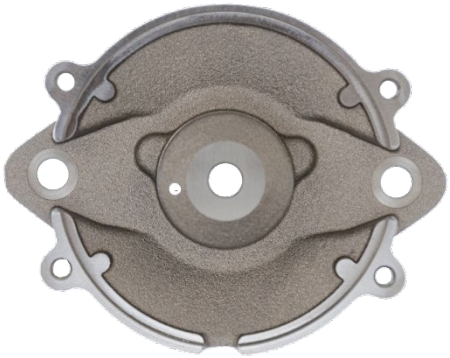

ATTENTION

TUTTI LE PARTI DEL MOTORE DEVONO ESSERE ORIGINALI VORTEX ROK.
Né il motore né gli accessori possono essere in alcun modo modificati, per modifica si intende qualsiasi cambiamento di forma, contenuto o funzione, che rappresenti una condizione di differenza da quanto originariamente costruito (prodotto ed assemblato), inclusa l'aggiunta e/o l'asportazione di materiale. Tutte le misure dimensionali nei disegni tecnici si intendono in mm.

ALL THE ENGINE PARTS MUST BE ORIGINAL BY VORTEX ROK.
Neither engines nor accessories can be modified. By this we mean any shape, content or function changes which may differ from what originally produced (manufactured and assembled). Furthermore this includes any addition and /or removal of material.
All dimensions in the technical drawings are in mm.

WSZYSTKIE CZĘŚCI SILNIKA MUSZĄ BYĆ ORYGINALNE POCHODZENIA VORTEX ROK.
Ani silnik ani jego akcesoria nie mogą być modyfikowane. Mamy na myśli wszelkie zmiany kształtów, zawartości czy funkcjonalności, które mogą się różnić od tego co oryginalnie produkowane (wytwarzane i montowane). Ponadto obejmuje to także jakiekolwiek dodawanie i/lub odejmowanie materiału. Wszystkie wartości wymiarów na rysunkach technicznych podano w mm.

MOLLA DI COMPRESSIONE VALVOLA PARZIALIZZATRICE PNEUMATICA
COMPRESSION SPRING PNEUMATIC POWER VALVE
SPRĘŻYNA ŚCISKANIA ZAWORU PNEUMATYCZNEGO



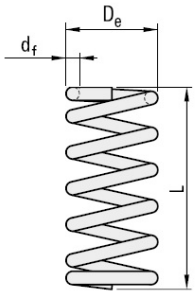

d_f	0.8 mm	± 0.03
D_e	14 mm	± 0.1
L	40 mm	± 1.5
N	5	
N= Liczba zwoi		

GHIGLIOTTINA VALVOLA DI SCARICO
EXHAUST SLIDE VALVE
ZAWÓR WYDECHOWY

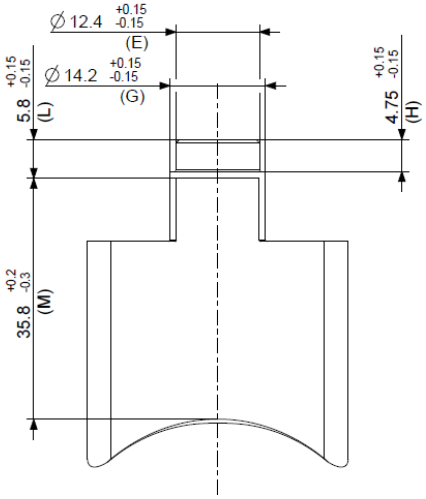

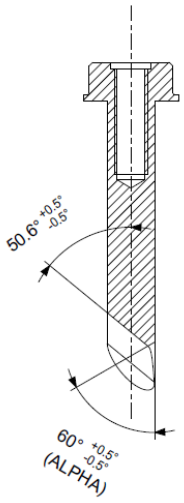

SEZ. A-A

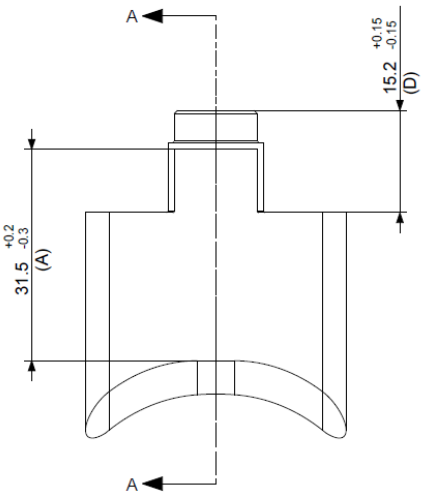

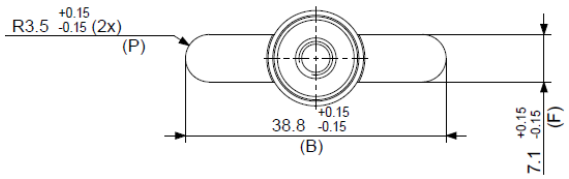

ATTENTION

TUTTI LE PARTI DEL MOTORE DEVONO ESSERE ORIGINALI VORTEX ROK.
Né il motore né gli accessori possono essere in alcun modo modificati, per modifica si intende qualsiasi cambiamento di forma, contenuto o funzione, che rappresenti una condizione di differenza da quanto originariamente costruito (prodotto ed assemblato), inclusa l'aggiunta e/o l'asportazione di materiale. Tutte le misure dimensionali nei disegni tecnici si intendono in mm.

ALL THE ENGINE PARTS MUST BE ORIGINAL BY VORTEX ROK.
Neither engines nor accessories can be modified. By this we mean any shape, content or function changes which may differ from what originally produced (manufactured and assembled). Furthermore this includes any addition and /or removal of material.
All dimensions in the technical drawings are in mm.

WSZYSTKIE CZĘŚCI SILNIKA MUSZĄ BYĆ ORYGINALNE POCHODZENIA VORTEX ROK.
Ani silnik ani jego akcesoria nie mogą być modyfikowane. Mamy na myśli wszelkie zmiany kształtów, zawartości czy funkcjonalności, które mogą się różnić od tego co oryginalnie produkowane (wytwarzane i montowane). Ponadto obejmuje to także jakiekolwiek dodawanie i/lub odejmowanie materiału. Wszystkie wartości wymiarów na rysunkach technicznych podano w mm.

DESCRIZIONE DELLA FRIZIONE E RAPPRESENTAZIONE DELLE PARTI
CLUTCH DESCRIPTION AND PARTS SKETCH
SPRZĘGŁO I CZĘŚCI SKŁADOWE - SZKIC

Z11-Z12-Z13 – CATENA PASSO 219
Z11-Z12-Z13 – CHAIN TYPE 219
Z11-Z12-Z13 – ŁAŃCUCH TYPU 219

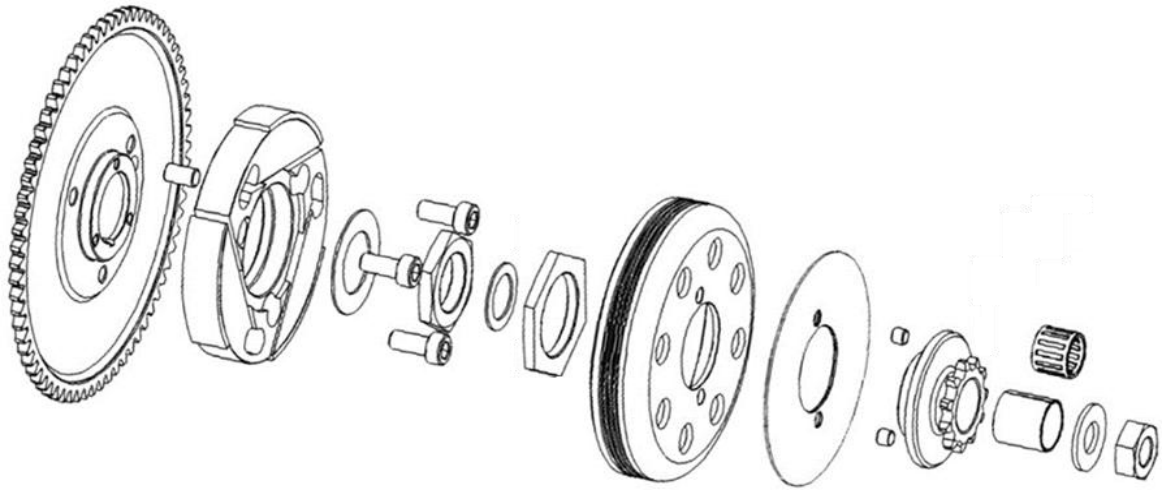

NUMERO DI PARTI: **19**
PARTS QUANTITY: **19**
ILOŚĆ CZĘŚCI: **19**

PESO DELLA FRIZIONE COMPLETA DI INGRANAGGIO AVVIAMENTO E PROTEZIONE: **913g Min.**
WEIGHT OF THE COMPLETE CLUTCH WITH STARTING GEAR AND PROTECTION: **913g Min.**
WAGA KOMPLETNEGO SPRZĘGŁA Z KOŁEM ROZRUCHOWYM I OBUDOWĄ: **913g Min.**

REGIME DI ATTACCO (MASSIMO) VERIFICABILE IN OGNI MOMENTO DELLA MANIFESTAZIONE: **4000RPM**
ENGAGEMENT SPEED (MAXIMUM) CAN BE VERIFIED IN EVERY MOMENT OF THE EVENT: **4000RPM**
OBROTY ZAŁĄCZANIA SPRZĘGŁA (MAX), SPRAWDZANE W KAŻDEJ CHWILI TRWANIA ZAWODÓW: **4000RPM**

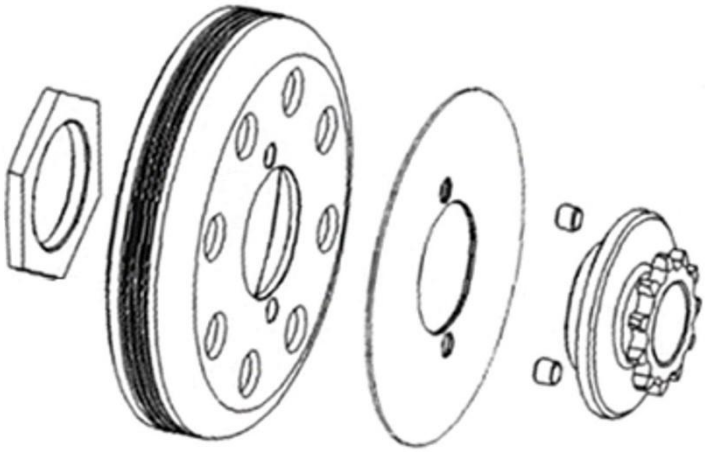

NUMERO DI PARTI: **6**
PARTS QUANTITY: **6**
ILOŚĆ CZĘŚCI: **6**

PESO DELLA CAMPANA COMPLETA DI PIGNONE: **280g Min.**
WEIGHT OF THE CLUTCH HOUSING WITH SPROCKET: **280g Min.**
WAGA OBUDOWY SPRZĘGŁA Z KOŁEM ZĘBATYM: **280g Min.**

ATTENTION

TUTTI LE PARTI DEL MOTORE DEVONO ESSERE ORIGINALI VORTEX ROK.
Né il motore né gli accessori possono essere in alcun modo modificati, per modifica si intende qualsiasi cambiamento di forma, contenuto o funzione, che rappresenti una condizione di differenza da quanto originariamente costruito (prodotto ed assemblato), inclusa l'aggiunta e/o l'asportazione di materiale. Tutte le misure dimensionali nei disegni tecnici si intendono in mm.

ALL THE ENGINE PARTS MUST BE ORIGINAL BY VORTEX ROK.
Neither engines nor accessories can be modified. By this we mean any shape, content or function changes which may differ from what originally produced (manufactured and assembled). Furthermore this includes any addition and /or removal of material.
All dimensions in the technical drawings are in mm.

WSZYSTKIE CZĘŚCI SILNIKA MUSZĄ BYĆ ORYGINALNE POCHODZENIA VORTEX ROK.
Ani silnik ani jego akcesoria nie mogą być modyfikowane. Mamy na myśli wszelkie zmiany kształtów, zawartości czy funkcjonalności, które mogą się różnić od tego co oryginalnie produkowane (wytwarzane i montowane). Ponadto obejmuje to także jakiekolwiek dodawanie i/lub odejmowanie materiału. Wszystkie wartości wymiarów na rysunkach technicznych podano w mm.

CAMPANA FRIZIONE / ROTORE FRIZIONE CLUTCH HOUSING / CLUTCH ROTOR
OBUDOWA SPRZĘGŁA – SPRZĘGŁO MONOLITYCZNE

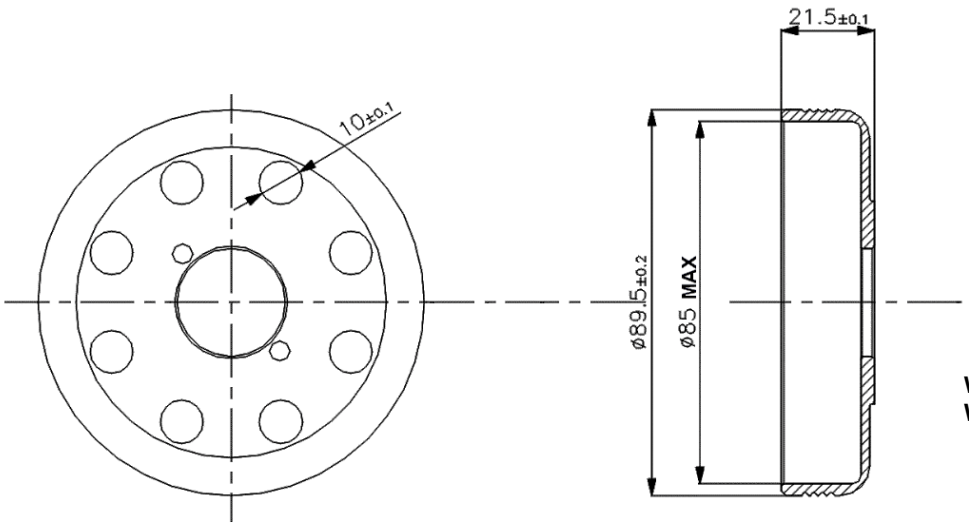

PESO DELLA CAMPANA
WEIGHT OF CLUTCH HOUSING
WAGA OBUDOWY SPRZĘGŁA

184g +/- 5g

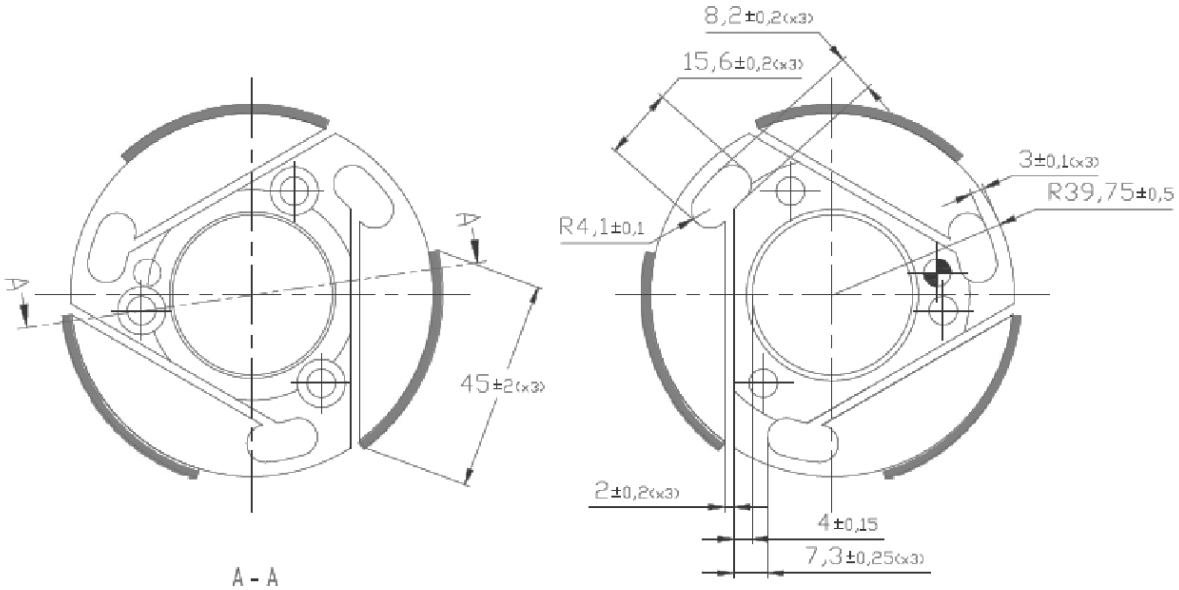

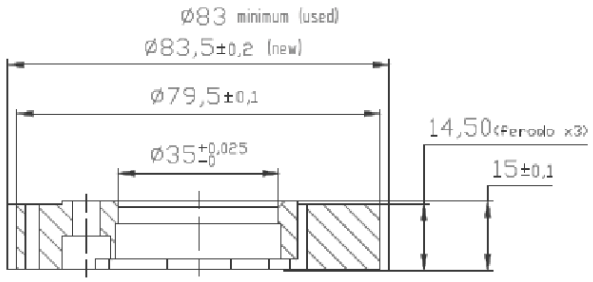

PESO DEL ROTORE FRIZIONE
WEIGHT OF CLUTCH ROTOR
WAGA SPRZĘGŁA MONOLITYCZNEGO

356g +/- 10g

ATTENTION

TUTTI LE PARTI DEL MOTORE DEVONO ESSERE ORIGINALI VORTEX ROK.
Né il motore né gli accessori possono essere in alcun modo modificati, per modifica si intende qualsiasi cambiamento di forma, contenuto o funzione, che rappresenti una condizione di differenza da quanto originariamente costruito (prodotto ed assemblato), inclusa l'aggiunta e/o l'asportazione di materiale. Tutte le misure dimensionali nei disegni tecnici si intendono in mm.

ALL THE ENGINE PARTS MUST BE ORIGINAL BY VORTEX ROK.
Neither engines nor accessories can be modified. By this we mean any shape, content or function changes which may differ from what originally produced (manufactured and assembled). Furthermore this includes any addition and /or removal of material.
All dimensions in the technical drawings are in mm.

WSZYSTKIE CZĘŚCI SILNIKA MUSZĄ BYĆ ORYGINALNE POCHODZENIA VORTEX ROK.
Ani silnik ani jego akcesoria nie mogą być modyfikowane. Mamy na myśli wszelkie zmiany kształtów, zawartości czy funkcjonalności, które mogą się różnić od tego co oryginalnie produkowane (wytwarzane i montowane). Ponadto obejmuje to także jakiekolwiek dodawanie i/lub odejmowanie materiału. Wszystkie wartości wymiarów na rysunkach technicznych podano w mm.

MARMITTA EXHAUST
MUFFLER POT D'ECHAPEMENT
TŁUMIK WYDECHOWY MARMITTA

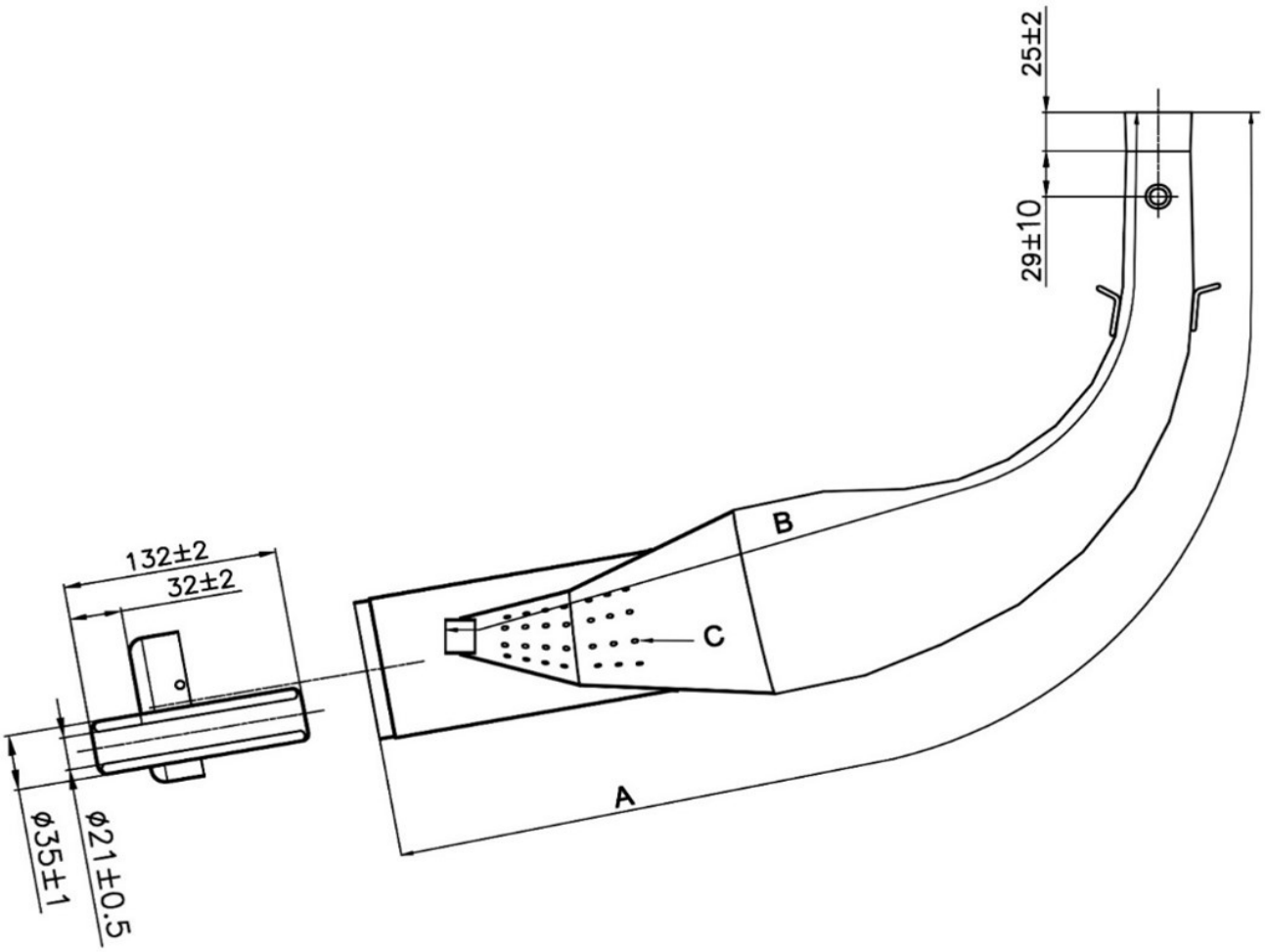

MISURA CORDALE ESTERNA
EXTERNAL CHORD READING
POMIAR PO ZARYSIE ZEWNĘTRZNYM

A=850 mm +/- 7mm

MISURA CORDALE INTERNA
INTERNAL CHORD READING
POMIAR PO ZARYSIE WEWNĘTRZNYM

B=680 mm +/- 7mm

NUMERO FORI E DIAMETRO
NUMBEROF HOLES AND DIAMETER
LICZBA OTWORÓW – ŚREDNICA

C = 56 ø 4±0.5

PESO
WEIGHT
WAGA

2.158 g. ± 5%

ATTENTION

TUTTI LE PARTI DEL MOTORE DEVONO ESSERE ORIGINALI VORTEX ROK.
Né il motore né gli accessori possono essere in alcun modo modificati, per modifica si intende qualsiasi cambiamento di forma, contenuto o funzione, che rappresenti una condizione di differenza da quanto originariamente costruito (prodotto ed assemblato), inclusa l'aggiunta e/o l'asportazione di materiale. Tutte le misure dimensionali nei disegni tecnici si intendono in mm.

ALL THE ENGINE PARTS MUST BE ORIGINAL BY VORTEX ROK.
Neither engines nor accessories can be modified. By this we mean any shape, content or function changes which may differ from what originally produced (manufactured and assembled). Furthermore this includes any addition and /or removal of material.
All dimensions in the technical drawings are in mm.

WSZYSTKIE CZĘŚCI SILNIKA MUSZĄ BYĆ ORYGINALNE POCHODZENIA VORTEX ROK.
Ani silnik ani jego akcesoria nie mogą być modyfikowane. Mamy na myśli wszelkie zmiany kształtów, zawartości czy funkcjonalności, które mogą się różnić od tego co oryginalnie produkowane (wytwarzane i montowane). Ponadto obejmuje to także jakiekolwiek dodawanie i/lub odejmowanie materiału. Wszystkie wartości wymiarów na rysunkach technicznych podano w mm.

FOTO E MARCHIATURA DELLA MARMITTA
PHOTO AND MARKING OF THE EXHAUST
ZDJĘCIE I OZNAKOWANIE TŁUMIKA WYDECHU



SULLA MARMITTA DEVE ESSERE PRESENTE IN SEDE DI VERIFICA IL LOGO DI RICONOSCIMENTO ROK GP.

DURING EXAMINATION, ON THE EXHAUST IT MUST BE INDICATED THE IDENTIFICATION LOGO ROK GP.

PODCZAS KONTROLI NA WYDECHU MUSI BYĆ WIDOCZNE OZNACZENIE IDENTYFIKUJĄCE – LOGO ROK GP, NANIESIONE BEZPOŚREDNIO PRZEZ PRODUCENTA.

ATTENTION

TUTTI LE PARTI DEL MOTORE DEVONO ESSERE ORIGINALI VORTEX ROK.
Né il motore né gli accessori possono essere in alcun modo modificati, per modifica si intende qualsiasi cambiamento di forma, contenuto o funzione, che rappresenti una condizione di differenza da quanto originariamente costruito (prodotto ed assemblato), inclusa l'aggiunta e/o l'asportazione di materiale. Tutte le misure dimensionali nei disegni tecnici si intendono in mm.

ALL THE ENGINE PARTS MUST BE ORIGINAL BY VORTEX ROK.
Neither engines nor accessories can be modified. By this we mean any shape, content or function changes which may differ from what originally produced (manufactured and assembled). Furthermore this includes any addition and /or removal of material.
All dimensions in the technical drawings are in mm.

WSZYSTKIE CZĘŚCI SILNIKA MUSZĄ BYĆ ORYGINALNE POCHODZENIA VORTEX ROK.
Ani silnik ani jego akcesoria nie mogą być modyfikowane. Mamy na myśli wszelkie zmiany kształtów, zawartości czy funkcjonalności, które mogą się różnić od tego co oryginalnie produkowane (wytwarzane i montowane). Ponadto obejmuje to także jakiekolwiek dodawanie i/lub odejmowanie materiału. Wszystkie wartości wymiarów na rysunkach technicznych podano w mm.

COLLETTORE DI SCARICO ROK GP JUNIOR
EXHAUST MANIFOLD OF ROK GP JUNIOR
KOLEKTOR WYDECHOWY JUNIOR ROK GP

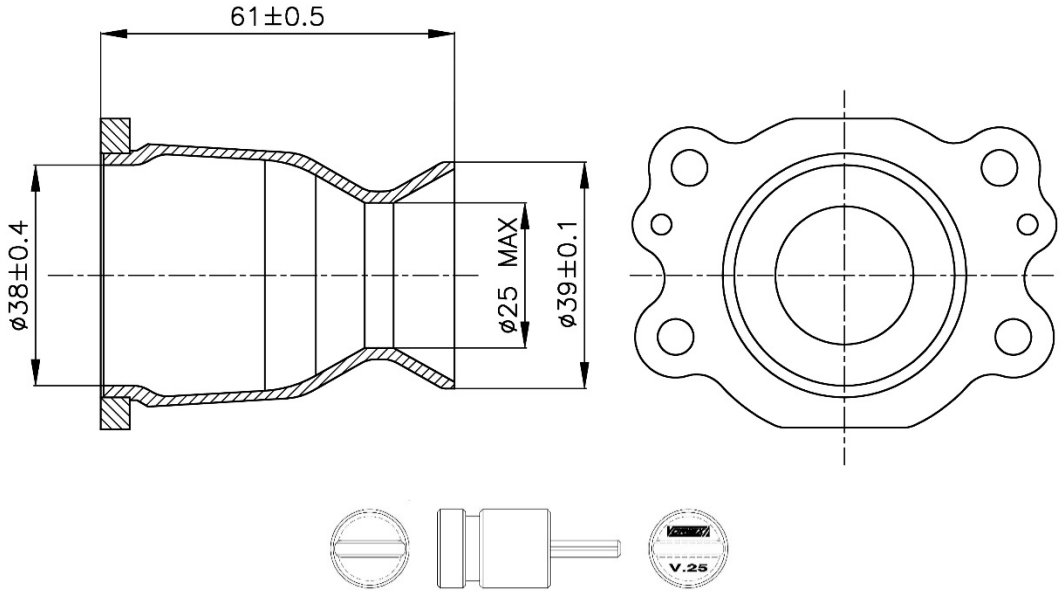

Verifica con dima VORTEX n° V.25
Checked with Vortex template n° V.25
Weryfikacja za pomocą sprawdzianu Vortex nr V.25

ATTENTION

TUTTI LE PARTI DEL MOTORE DEVONO ESSERE ORIGINALI VORTEX ROK.
Né il motore né gli accessori possono essere in alcun modo modificati, per modifica si intende qualsiasi cambiamento di forma, contenuto o funzione, che rappresenti una condizione di differenza da quanto originariamente costruito (prodotto ed assemblato), inclusa l'aggiunta e/o l'asportazione di materiale. Tutte le misure dimensionali nei disegni tecnici si intendono in mm.

ALL THE ENGINE PARTS MUST BE ORIGINAL BY VORTEX ROK.
Neither engines nor accessories can be modified. By this we mean any shape, content or function changes which may differ from what originally produced (manufactured and assembled). Furthermore this includes any addition and /or removal of material.
All dimensions in the technical drawings are in mm.

WSZYSTKIE CZĘŚCI SILNIKA MUSZĄ BYĆ ORYGINALNE POCHODZENIA VORTEX ROK.
Ani silnik ani jego akcesoria nie mogą być modyfikowane. Mamy na myśli wszelkie zmiany kształtów, zawartości czy funkcjonalności, które mogą się różnić od tego co oryginalnie produkowane (wytwarzane i montowane). Ponadto obejmuje to także jakiekolwiek dodawanie i/lub odejmowanie materiału. Wszystkie wartości wymiarów na rysunkach technicznych podano w mm.

CARBURATORE E COMPONENTI
CARBURETTOR AND COMPONENTS
GAŹNIK I CZĘŚCI SKŁADOWE

DELL'ORTO VHSH 30

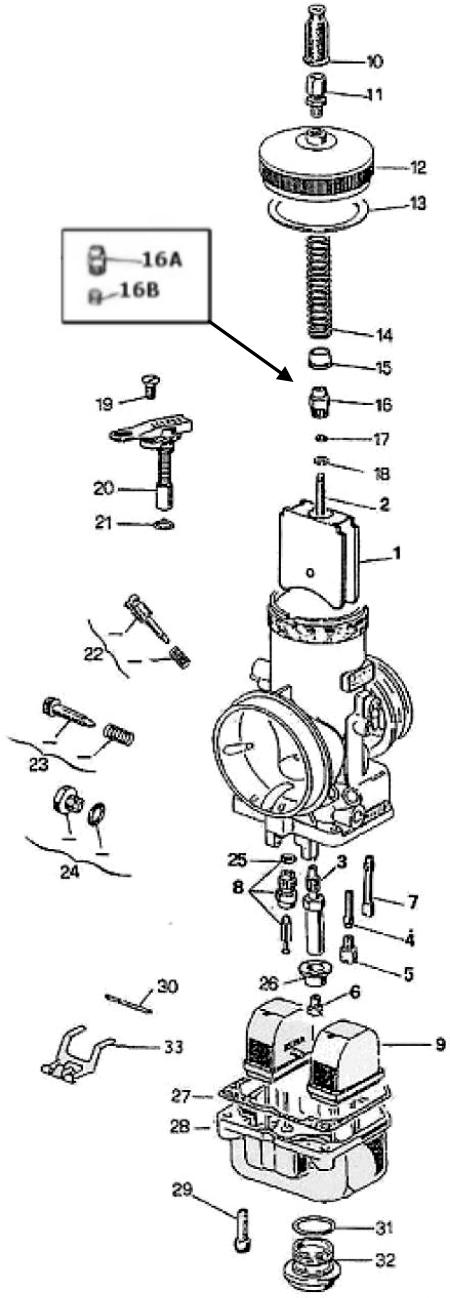

1. GUILLOTINE	*THROTTLE VALVE*
2. AIGUILLE	*MIXTURE NEEDLE*
3. PULVERISATEUR	*SPARY NOZZLE*
4. EMULSEUR MINIMUM	*IDLE DIFFUSER*
5. GICLEUR MINIMUM	*IDLE JET*
6. GICLEUR MAXIMUM	*HIGH SPEED JET*
7. GICLEUR DEMARRAGE	*STARTER JET*
8. POINTEAU	*NEEDLE VALVE*
9. FLOTTEUR 4 gr. x 2	*FLOATER* 4 gr. x 2
10. MANCHON	*CAP*
11. VIS DE TENSION	*WIRE SCREW*
12. COUVERCLE DU CORPS	*BODY COVER*
13. JOINT COUVERCLE DE CHAMBRE	*COVER GASKET*
14. RESSORT DE RAPPEL GUILLOTINE	*THROTTLE VALVE RETURN SPRING*
15. ASSIETTE GUIDE RESSORT	*SPRING GUIDE PLATE*
16. NIPPLO VALVE GAZ 16A e 16B	*MIXTURE VALVE NIPPLE*
17. RONDELLE	*WASHER*
18. ARRET DE L'AIGUILLE	*MIXTURE NEEDLE STOP*
19. VIS DU DISPOSITIF DE DEMARRAGE	*STARTER FIXING SCREW*
20. DISPOSITIF DE DEMARRAGE	*CHOKE*
21. JOINT DISPOSITIF DEMARRAGE	*STARTER GASKET*
22. KIT VIS DE REGLAGE DE L'AIR	*KIT AIR ADJUSTMENT SCREW*
23. KIT VIS DE REGLAGE GUILLOTINE	*KIT MIXTURE VALVE ADJUSTMENT*
24. BOUCHON FILTRE A ESSENCE	*FUEL FILTER PLUG*
25. JOINT DU POINTEAU	*NEEDLE VALVE GASKET*
26. ASSIETTE	*PLATE*
27. JOINT DE LA CUVE	*FLOAT VALVE GASKET*
28. CUVE	*FLOAT CHAMBER*
29. VIS FIXAGE DE LA CUVE	*FLOAT CHAMBER SCREW*
30. AXE	*PIN*
31. JOINT DU BOUCHON DE CUVE	*FLOAT CHAMBER PLUG GASKET*
32. BOUCHON DE LA CUVE	*FLOAT CHAMBER PLUG*
33. BALANCIER	*FLOAT LEVER*

ATTENTION

TUTTI LE PARTI DEL MOTORE DEVONO ESSERE ORIGINALI VORTEX ROK.
Né il motore né gli accessori possono essere in alcun modo modificati, per modifica si intende qualsiasi cambiamento di forma, contenuto o funzione, che rappresenti una condizione di differenza da quanto originariamente costruito (prodotto ed assemblato), inclusa l'aggiunta e/o l'asportazione di materiale. Tutte le misure dimensionali nei disegni tecnici si intendono in mm.

ALL THE ENGINE PARTS MUST BE ORIGINAL BY VORTEX ROK.
Neither engines nor accessories can be modified. By this we mean any shape, content or function changes which may differ from what originally produced (manufactured and assembled). Furthermore this includes any addition and /or removal of material.
All dimensions in the technical drawings are in mm.

WSZYSTKIE CZĘŚCI SILNIKA MUSZĄ BYĆ ORYGINALNE POCHODZENIA VORTEX ROK.
Ani silnik ani jego akcesoria nie mogą być modyfikowane. Mamy na myśli wszelkie zmiany kształtów, zawartości czy funkcjonalności, które mogą się różnić od tego co oryginalnie produkowane (wytwarzane i montowane). Ponadto obejmuje to także jakiekolwiek dodawanie i/lub odejmowanie materiału. Wszystkie wartości wymiarów na rysunkach technicznych podano w mm.

JUNIOR ROK GP 2026

TARATURA CONSENTITA ALLOWED SETTING CONFIGURATION PERMIS		
	COD. VORTEX	COD. DELLORTO
Valvola gas 40 - Gas valve - PRZEPUSTNICA 40	W947540-764	1656540-64
Spillo conico K33 - Misture needle - IGLICA K33	W853033	0853033 08
Polverizzatore DP268 - Spary nozzle - ROZPYLACZ DP268	W12539268	12539268 28
Ugello sede polverizzatore 7 mm - GNIAZDO ROZPYLACZA 7MM	W1254100-28	1254100 28
Getto max - High speed jet - Gigleur max - **DOWOLONA - FREE**	W6413160	06413160 02
Getto minimo 60 - Idle jet 60 - DYSZA MIN 60	W1299560	1299560 02
Getto emulsionatore CD1 - Idle jet CD1- DYSZA EMULSYJNA CD1	W1053201	1053201 28
OPZIONE 1 - OPTION 1 - OPCJA 1		
Valvola a spillo 250 - needle valvle 250 - ZAWOREK 250	W8649250	08649250 33
OPZIONE 2 - OPTION 2 - OPCJA 2		
Valvola a spillo 270 - needle valvle 270 - ZAWOREK 270	W8649270	08649270 33

POMPA BENZINA DELL'ORTO
DELL'ORTO FUEL PUMP
POMPA PALIWA DELL'ORTO



COD. 11023

E' CONSENTITO IL SOLO UTILIZZO DEL TUBO BENZINA IN MANDATA.
E' FATTO DIVIETO DELL'UTILIZZO DEL RITORNO TUBO BENZINA AL SERBATOIO CARBURANTE.
È' CONSENTITO MONTARE SOLTANTO (N°1) UN FILTRO CARBURANTE TRA SERBATOIO E POMPA CARBURANTE.

IT IS ALLOWED ONLY THE USE OF THE OUTLET FUEL PIPE.
IT IS FORBIDDEN THE USE OF THE RETURN FUEL PIPE TO THE FUEL TANK.
IT IS ALLOWED TO MOUNT ONLY N° 1 (ONE) FUEL FILTER BETWEEN TANK AND FUEL PUMP.

ZABRANIA SIĘ MONTOWANIA ZAWORKÓW, TRÓJNIKÓW LUB INNYCH SYSTEMÓW POWROTU PALIWA NA PRZEWODACH PALIWA.
DOPUSZCZA SIĘ STOSOWANIE WYŁĄCZNIE PRZEWODY PALIWA.
DOZWOLONY JEST TYLKO 1 (JEDEN) FILTR PALIWA, MIĘDZY ZBIORNIKIEM A POMPĄ PALIWA

ATTENTION

TUTTI LE PARTI DEL MOTORE DEVONO ESSERE ORIGINALI VORTEX ROK.
Né il motore né gli accessori possono essere in alcun modo modificati, per modifica si intende qualsiasi cambiamento di forma, contenuto o funzione, che rappresenti una condizione di differenza da quanto originariamente costruito (prodotto ed assemblato), inclusa l'aggiunta e/o l'asportazione di materiale. Tutte le misure dimensionali nei disegni tecnici si intendono in mm.

ALL THE ENGINE PARTS MUST BE ORIGINAL BY VORTEX ROK.
Neither engines nor accessories can be modified. By this we mean any shape, content or function changes which may differ from what originally produced (manufactured and assembled). Furthermore this includes any addition and /or removal of material.
All dimensions in the technical drawings are in mm.

WSZYSTKIE CZĘŚCI SILNIKA MUSZĄ BYĆ ORYGINALNE POCHODZENIA VORTEX ROK.
Ani silnik ani jego akcesoria nie mogą być modyfikowane. Mamy na myśli wszelkie zmiany kształtów, zawartości czy funkcjonalności, które mogą się różnić od tego co oryginalnie produkowane (wytwarzane i montowane). Ponadto obejmuje to także jakiekolwiek dodawanie i/lub odejmowanie materiału. Wszystkie wartości wymiarów na rysunkach technicznych podano w mm.

FILTRO D'ASPIRAZIONE
INLET SILENCER
TŁUMIK SZMERÓW SSANIA

MODELLO, **TIPO MODEL,** **MODEL, TYP**	**ARROW**
	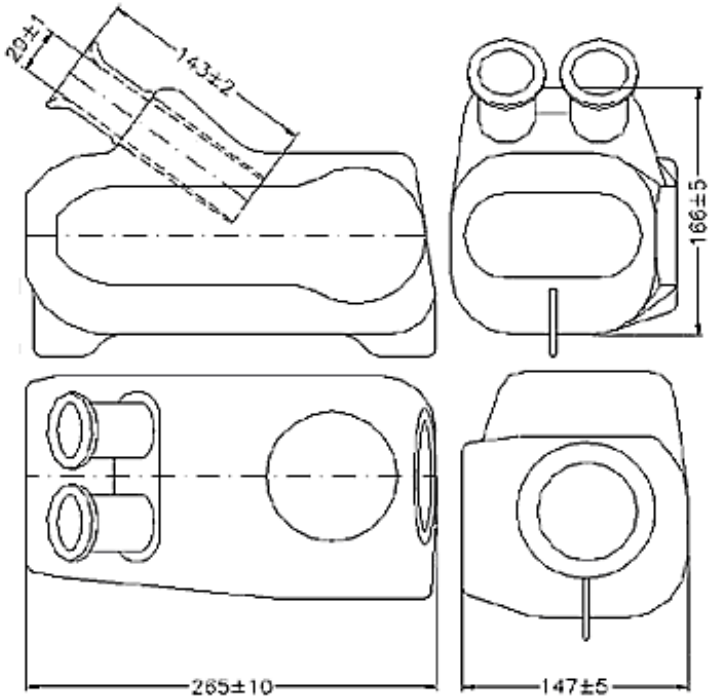

RETINA OPZIONALE.
AIR FILTER MESH AS OPTIONAL.
FILTERKI POWIETRZA (SITKA) OPCJONALNIE

IL MANICOTTO IN GOMMA PUO' ESSERE TAGLIATO DA UN SOLO LATO. RUBBER BUSH CAN BE CUT ON ONE SIDE.
GUMA ŁĄCZĄCA TŁUMIK SZMERÓW Z GAŹNIKIEM MOŻE BYĆ UCIĘTA Z JEDNEJ STRONY, OD STRONY TŁUMIKA.

ATTENTION

TUTTI LE PARTI DEL MOTORE DEVONO ESSERE ORIGINALI VORTEX ROK.
Né il motore né gli accessori possono essere in alcun modo modificati, per modifica si intende qualsiasi cambiamento di forma, contenuto o funzione, che rappresenti una condizione di differenza da quanto originariamente costruito (prodotto ed assemblato), inclusa l'aggiunta e/o l'asportazione di materiale. Tutte le misure dimensionali nei disegni tecnici si intendono in mm.

ALL THE ENGINE PARTS MUST BE ORIGINAL BY VORTEX ROK.
Neither engines nor accessories can be modified. By this we mean any shape, content or function changes which may differ from what originally produced (manufactured and assembled). Furthermore this includes any addition and /or removal of material.
All dimensions in the technical drawings are in mm.

WSZYSTKIE CZĘŚCI SILNIKA MUSZĄ BYĆ ORYGINALNE POCHODZENIA VORTEX ROK.
Ani silnik ani jego akcesoria nie mogą być modyfikowane. Mamy na myśli wszelkie zmiany kształtów, zawartości czy funkcjonalności, które mogą się różnić od tego co oryginalnie produkowane (wytwarzane i montowane). Ponadto obejmuje to także jakiekolwiek dodawanie i/lub odejmowanie materiału. Wszystkie wartości wymiarów na rysunkach technicznych podano w mm.

PROTEZIONE PIOGGIA FILTRO D'ASPIRAZIONE
RAIN PROTECTION INLET SILENCER PROTECTION
OSŁONA FILRTA SSĄCEGO PRZED DESZCZEM

UNICA PROTEZIONE PIOGGIA CONSENTITA
SEULE PROTECTION ANTI-PLUIE
UNIQUE RAIN PROTECTION ALLOWED
DOZWOLONA JEST OCHRONA TYLKO PRZED DESZCZEM

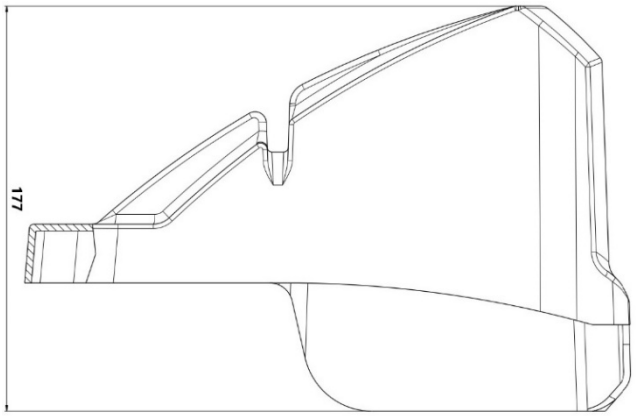

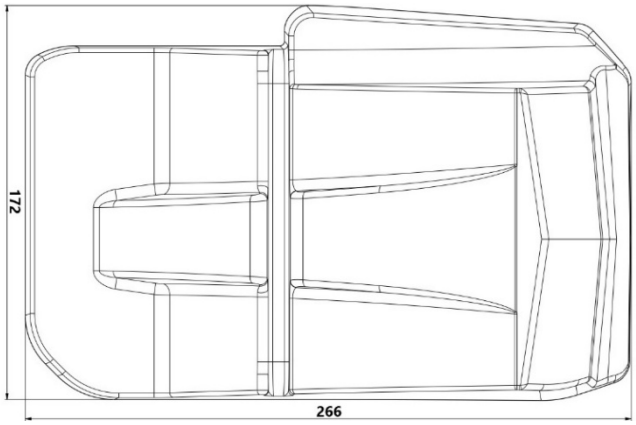





OPCJA 1
CON / WITH / Z LOGO



OPCJA 2
SENZA / WITHOUT / BEZ LOGO





ATTENTION

TUTTI LE PARTI DEL MOTORE DEVONO ESSERE ORIGINALI VORTEX ROK.
Né il motore né gli accessori possono essere in alcun modo modificati, per modifica si intende qualsiasi cambiamento di forma, contenuto o funzione, che rappresenti una condizione di differenza da quanto originariamente costruito (prodotto ed assemblato), inclusa l'aggiunta e/o l'asportazione di materiale. Tutte le misure dimensionali nei disegni tecnici si intendono in mm.

ALL THE ENGINE PARTS MUST BE ORIGINAL BY VORTEX ROK.
Neither engines nor accessories can be modified. By this we mean any shape, content or function changes which may differ from what originally produced (manufactured and assembled). Furthermore this includes any addition and /or removal of material.
All dimensions in the technical drawings are in mm.

WSZYSTKIE CZĘŚCI SILNIKA MUSZĄ BYĆ ORYGINALNE POCHODZENIA VORTEX ROK.
Ani silnik ani jego akcesoria nie mogą być modyfikowane. Mamy na myśli wszelkie zmiany kształtów, zawartości czy funkcjonalności, które mogą się różnić od tego co oryginalnie produkowane (wytwarzane i montowane). Ponadto obejmuje to także jakiekolwiek dodawanie i/lub odejmowanie materiału. Wszystkie wartości wymiarów na rysunkach technicznych podano w mm.

CANDELA
SPARK PLAG
ŚWIECA ZAPŁONOWA



UNICA CANDELA AUTORIZZATA
ONLY AUTHORIZED SPARK PLUG
TYLKO AUTORYZOWANA ŚWIECA ZAPŁONOWA NGK B10 EG

ACCENSIONE SELETTRA
SELETTRA IGNITION
ZAPŁON SELETTRA

OPTION 2



Rotor - P3356



E' CONSENTITO SOLO L'UTILIZZO DI BOBINE, STATORI E ROTORI MARCHIATI COME VISIBILE NELLE FIGURE SOPRA RIPORTATE.
USE OF SOLELY OEM MARKED COIL, STATOR AND ROTOR WILL BE ALLOWED, AS MENTIONED IN THE ABOVE PICTURES.
DOZWOLONE JEST UŻYCIE WYŁĄCZNIE CEWKI, STOJANA I WIRNIKA OZNAKOWANEGO WYŁĄCZNIE PRZEZ OEM, JAK POKAZANO NA POWYŻSZYCH ZDJĘCIACH.

ATTENTION

TUTTI LE PARTI DEL MOTORE DEVONO ESSERE ORIGINALI VORTEX ROK.
Né il motore né gli accessori possono essere in alcun modo modificati, per modifica si intende qualsiasi cambiamento di forma, contenuto o funzione, che rappresenti una condizione di differenza da quanto originariamente costruito (prodotto ed assemblato), inclusa l'aggiunta e/o l'asportazione di materiale. Tutte le misure dimensionali nei disegni tecnici si intendono in mm.

ALL THE ENGINE PARTS MUST BE ORIGINAL BY VORTEX ROK.
Neither engines nor accessories can be modified. By this we mean any shape, content or function changes which may differ from what originally produced (manufactured and assembled). Furthermore this includes any addition and /or removal of material.
All dimensions in the technical drawings are in mm.

WSZYSTKIE CZĘŚCI SILNIKA MUSZĄ BYĆ ORYGINALNE POCHODZENIA VORTEX ROK.
Ani silnik ani jego akcesoria nie mogą być modyfikowane. Mamy na myśli wszelkie zmiany kształtów, zawartości czy funkcjonalności, które mogą się różnić od tego co oryginalnie produkowane (wytwarzane i montowane). Ponadto obejmuje to także jakiekolwiek dodawanie i/lub odejmowanie materiału. Wszystkie wartości wymiarów na rysunkach technicznych podano w mm.

FCABLAGGIO AVVIAMENTO
STARTER WIRING
WIĄZKA ELEKTRYCZNA

OPTION 1





CAPPUCCIO BOTTONE OPZIONALE
OPCJONALNA OSŁONA PRZYCISKÓW
OPTIONAL BUTTON COVER

OPTION 2



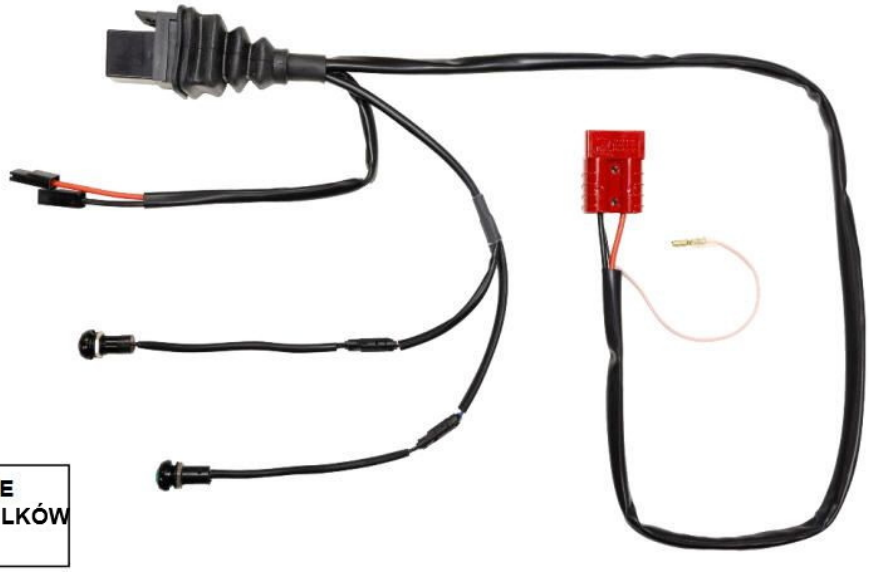

CAPPUCCIO BOTTONE OPZIONALE
OPCJONALNA SOSŁONA PRZYCISLKÓW
OPTIONAL BUTTON COVER

Silniki muszą być obowiązkowo włączane i wyłączane za pomocą pokładowego systemu rozruchowego.
W każdej chwili sędziowie techniczni mogą sprawdzić pokładowy system włączania i wyłączania.
Engines shall be mandatory swiched on and off by means of onboard starting system.
Technical stewart members shall check the on-off onboard system anytime.
Il est obligatorie que le moteur soit allumé et éteint au moyen du système de démarrage sur le chassis.
Les commissaires pourront effectuer des controles au système de démarrage et d'arret à tout moment.

ATTENTION

TUTTI LE PARTI DEL MOTORE DEVONO ESSERE ORIGINALI VORTEX ROK.
Né il motore né gli accessori possono essere in alcun modo modificati, per modifica si intende qualsiasi cambiamento di forma, contenuto o funzione, che rappresenti una condizione di differenza da quanto originariamente costruito (prodotto ed assemblato), inclusa l'aggiunta e/o l'asportazione di materiale. Tutte le misure dimensionali nei disegni tecnici si intendono in mm.

ALL THE ENGINE PARTS MUST BE ORIGINAL BY VORTEX ROK.
Neither engines nor accessories can be modified. By this we mean any shape, content or function changes which may differ from what originally produced (manufactured and assembled). Furthermore this includes any addition and /or removal of material.
All dimensions in the technical drawings are in mm.

WSZYSTKIE CZĘŚCI SILNIKA MUSZĄ BYĆ ORYGINALNE POCHODZENIA VORTEX ROK.
Ani silnik ani jego akcesoria nie mogą być modyfikowane. Mamy na myśli wszelkie zmiany kształtów, zawartości czy funkcjonalności, które mogą się różnić od tego co oryginalnie produkowane (wytwarzane i montowane). Ponadto obejmuje to także jakiekolwiek dodawanie i/lub odejmowanie materiału. Wszystkie wartości wymiarów na rysunkach technicznych podano w mm.

RADIATORE ORIGINALE OTK OTK
ORIGINAL RADIATOR
ORIGINALNA CHŁODNICA OTK

OPTION 1

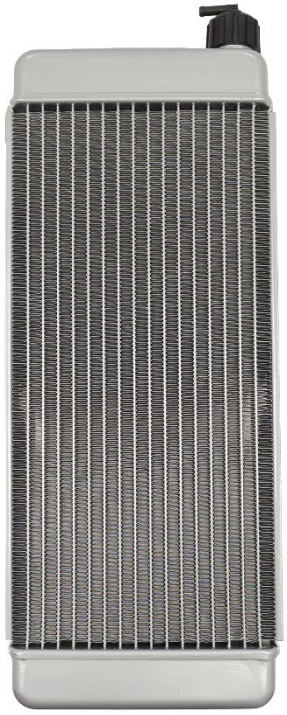


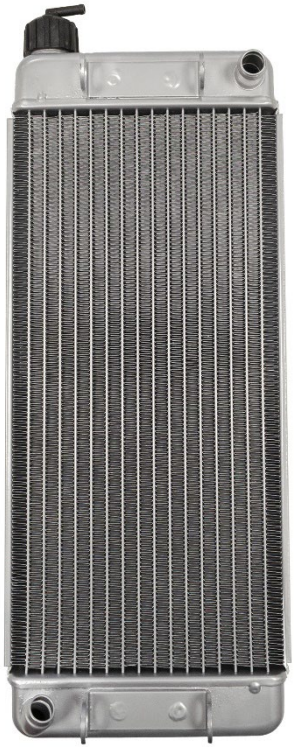



ATTENTION

TUTTI LE PARTI DEL MOTORE DEVONO ESSERE ORIGINALI VORTEX ROK.
Né il motore né gli accessori possono essere in alcun modo modificati, per modifica si intende qualsiasi cambiamento di forma, contenuto o funzione, che rappresenti una condizione di differenza da quanto originariamente costruito (prodotto ed assemblato), inclusa l'aggiunta e/o l'asportazione di materiale. Tutte le misure dimensionali nei disegni tecnici si intendono in mm.

ALL THE ENGINE PARTS MUST BE ORIGINAL BY VORTEX ROK.
Neither engines nor accessories can be modified. By this we mean any shape, content or function changes which may differ from what originally produced (manufactured and assembled). Furthermore this includes any addition and /or removal of material.
All dimensions in the technical drawings are in mm.

WSZYSTKIE CZĘŚCI SILNIKA MUSZĄ BYĆ ORYGINALNE POCHODZENIA VORTEX ROK.
Ani silnik ani jego akcesoria nie mogą być modyfikowane. Mamy na myśli wszelkie zmiany kształtów, zawartości czy funkcjonalności, które mogą się różnić od tego co oryginalnie produkowane (wytwarzane i montowane). Ponadto obejmuje to także jakiekolwiek dodawanie i/lub odejmowanie materiału. Wszystkie wartości wymiarów na rysunkach technicznych podano w mm.

RADIATORE ORIGINALE OTK
OTK ORIGINAL RADIATOR
ORIGINALNA CHŁODNICA OTK

OPTION 2

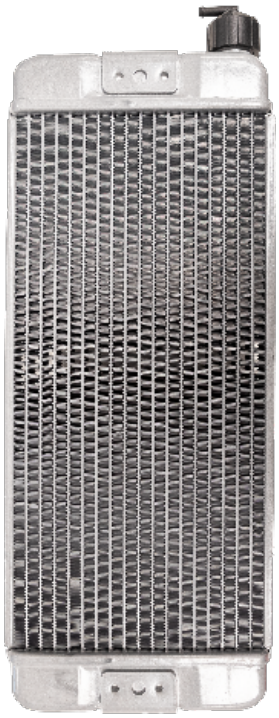





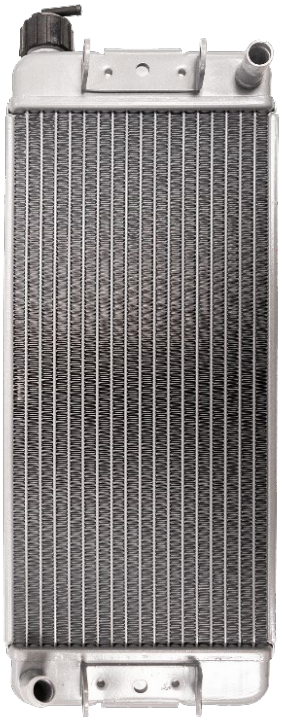





ATTENTION

TUTTI LE PARTI DEL MOTORE DEVONO ESSERE ORIGINALI VORTEX ROK.
Né il motore né gli accessori possono essere in alcun modo modificati, per modifica si intende qualsiasi cambiamento di forma, contenuto o funzione, che rappresenti una condizione di differenza da quanto originariamente costruito (prodotto ed assemblato), inclusa l'aggiunta e/o l'asportazione di materiale. Tutte le misure dimensionali nei disegni tecnici si intendono in mm.

ALL THE ENGINE PARTS MUST BE ORIGINAL BY VORTEX ROK.
Neither engines nor accessories can be modified. By this we mean any shape, content or function changes which may differ from what originally produced (manufactured and assembled). Furthermore this includes any addition and /or removal of material.
All dimensions in the technical drawings are in mm.

WSZYSTKIE CZĘŚCI SILNIKA MUSZĄ BYĆ ORYGINALNE POCHODZENIA VORTEX ROK.
Ani silnik ani jego akcesoria nie mogą być modyfikowane. Mamy na myśli wszelkie zmiany kształtów, zawartości czy funkcjonalności, które mogą się różnić od tego co oryginalnie produkowane (wytwarzane i montowane). Ponadto obejmuje to także jakiekolwiek dodawanie i/lub odejmowanie materiału. Wszystkie wartości wymiarów na rysunkach technicznych podano w mm.

RADIATORE ORIGINALE OTK
OTK ORIGINAL RADIATOR
ORIGINALNA CHŁODNICA OTK

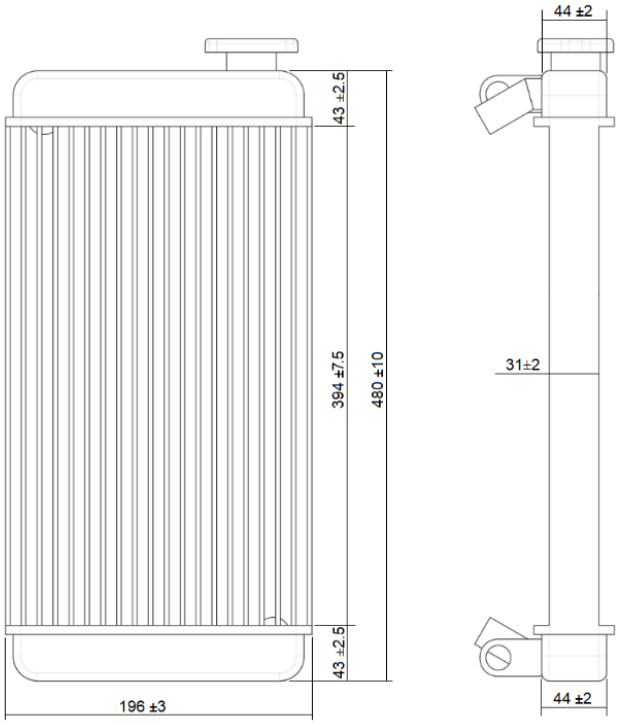

PULEGGIA POMPA ACQUA ORIGINALE OTK OTK
ORIGINAL WATER PUMP'S PULLEY
ORYGINALNE KOŁO PASOWE POMPY WODY OTK



ATTENTION

TUTTI LE PARTI DEL MOTORE DEVONO ESSERE ORIGINALI VORTEX ROK.
Né il motore né gli accessori possono essere in alcun modo modificati, per modifica si intende qualsiasi cambiamento di forma, contenuto o funzione, che rappresenti una condizione di differenza da quanto originariamente costruito (prodotto ed assemblato), inclusa l'aggiunta e/o l'asportazione di materiale. Tutte le misure dimensionali nei disegni tecnici si intendono in mm.

ALL THE ENGINE PARTS MUST BE ORIGINAL BY VORTEX ROK.
Neither engines nor accessories can be modified. By this we mean any shape, content or function changes which may differ from what originally produced (manufactured and assembled). Furthermore this includes any addition and /or removal of material.
All dimensions in the technical drawings are in mm.

WSZYSTKIE CZĘŚCI SILNIKA MUSZĄ BYĆ ORYGINALNE POCHODZENIA VORTEX ROK.
Ani silnik ani jego akcesoria nie mogą być modyfikowane. Mamy na myśli wszelkie zmiany kształtów, zawartości czy funkcjonalności, które mogą się różnić od tego co oryginalnie produkowane (wytwarzane i montowane). Ponadto obejmuje to także jakiekolwiek dodawanie i/lub odejmowanie materiału. Wszystkie wartości wymiarów na rysunkach technicznych podano w mm.

POMPA ACQUA ORIGINALE OTK
OTK ORIGINAL WATER PUMP
ORYGINALNA POMPA WODY OTK



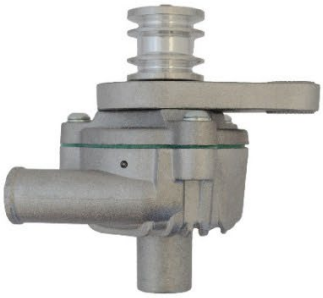

ATTENTION

TUTTI LE PARTI DEL MOTORE DEVONO ESSERE ORIGINALI VORTEX ROK.
Né il motore né gli accessori possono essere in alcun modo modificati, per modifica si intende qualsiasi cambiamento di forma, contenuto o funzione, che rappresenti una condizione di differenza da quanto originariamente costruito (prodotto ed assemblato), inclusa l'aggiunta e/o l'asportazione di materiale. Tutte le misure dimensionali nei disegni tecnici si intendono in mm.

ALL THE ENGINE PARTS MUST BE ORIGINAL BY VORTEX ROK.
Neither engines nor accessories can be modified. By this we mean any shape, content or function changes which may differ from what originally produced (manufactured and assembled). Furthermore this includes any addition and /or removal of material.
All dimensions in the technical drawings are in mm.

WSZYSTKIE CZĘŚCI SILNIKA MUSZĄ BYĆ ORYGINALNE POCHODZENIA VORTEX ROK.
Ani silnik ani jego akcesoria nie mogą być modyfikowane. Mamy na myśli wszelkie zmiany kształtów, zawartości czy funkcjonalności, które mogą się różnić od tego co oryginalnie produkowane (wytwarzane i montowane). Ponadto obejmuje to także jakiekolwiek dodawanie i/lub odejmowanie materiału. Wszystkie wartości wymiarów na rysunkach technicznych podano w mm.